PRODUCTIVIDAD FIABLE

NSP10N3
NSP12N3
NSP14N3
NSP16N3
NSP12N3I
NSP14N3I
NSP16N3I
NSP10N3R
NSP12N3R
NSP14N3R
NSP16N3R
NSP12N3IR
NSP14N3IR
NSP16N3IR
NSP16N3S
NSP16N3SR

ESPECIFICACIONES

CARRETILLAS APILADORAS CON PLATAFORMA PLEGABLE Y DE CONDUCTOR ACOMPAÑANTE 24V, 1,0 - 1,6 TONELADAS

CAT®

SU SOCIO IDEAL PARA OPERACIONES CORTAS DE IDA Y VUELTA

ESTA GAMA DE APILADORAS INCORPORA LA TECNOLOGÍA MÁS VANGUARDISTA Y SE HA DISEÑADO PARA OPERACIONES CORTAS DE IDA Y VUELTA Y EL APILADO DE HASTA 5,4 METROS. LA AMPLIA GAMA DE MODELOS CON PLATAFORMA PLEGABLE Y DE CONDUCTOR ACOMPAÑANTE LE PERMITIRÁ ENCONTRAR UNA MÁQUINA POTENTE Y DE GRAN PRODUCTIVIDAD PARA CUALQUIER ALMACÉN.

La opciones programables de conducción con ahorro de energía, el diseño sólido y la gran resistencia a la suciedad y al agua reduce los costes operativos y aumenta la productividad. Las necesidades de mantenimiento son minimizadas gracias al sistema integrado de elevación y conducción, con menos componentes, y el acceso rápido a la mayoría de los componentes de las carretillas.

El control fluido y preciso y la posición de trabajo cómoda, gracias a un timón fácil de utilizar y una excelente visibilidad a través del mástil, garantizan una experiencia de usuario satisfactoria. Las ruedas orientables de altura regulable y los mástiles de gran resistencia ayudan a aumentar la estabilidad.

Los modelos con una plataforma plegable de tamaño reducido están disponibles con capacidades de 1,0, 1,2, 1,4 y 1,6 toneladas para eliminar el trabajo de a pie en distancias largas.

MENOR COSTE DE PROPIEDAD

- Lo último en tecnología de CA mantiene el consumo energético y los costes de mantenimiento a un nivel mínimo.
- El diseño robusto del chasis y las horquillas de resistencia demostrada ofrecen una mayor solidez y fiabilidad, incluso en las condiciones más exigentes.
- El chasis cerrado y el sistema eléctrico estanco al agua son resistentes a la humedad, la suciedad y la corrosión, lo que incrementa el tiempo de actividad, reduce los costes de mantenimiento y alarga el tiempo de servicio.
- La facilidad de acceso a los componentes esenciales de la carretilla permite diagnosticar las averías con mayor rapidez y agilizar las tareas de mantenimiento, reduciendo aún más el tiempo de inactividad.
- El sistema integrado de conducción y elevación tiene menos componentes que los modelos anteriores, lo que reduce el riesgo de avería.
- El compartimento cerrado y la cubierta de acero protegen la batería de los impactos, lo que permite posponer su costoso reemplazo.
- El tamaño de batería estándar permite el intercambio con otras marcas.

PRODUCTIVIDAD INIGUALABLE

- El motor de CA ofrece un control de la conducción muy preciso, haciendo que el trabajo del operador sea más sencillo.
- La pantalla multifunción estándar (LCD) presenta información clara sobre el estado de la carretilla y la batería.
- El cabezal del timón *emPower*, patentado, ergonómico y líder en su categoría, aporta más comodidad a los operadores, gracias a unos controles prácticos y fáciles de usar.
- Opción de añadir timón lateral/Z para trabajos de carga en espacios reducidos como, por ejemplo, camiones.
- Las excelentes características de conducción y tracción son idóneas para trabajos exigentes de distancia media y larga.
- Se ha optimizado la distancia entre las ruedas de carga y el bastidor trasero para aumentar la estabilidad.
- El avanzado controlador programable permite a los usuarios priorizar entre un funcionamiento más rápido y una manipulación más suave con un menor consumo energético, alargando su duración.
- Gracias a sus puntas cónicas, las horquillas pueden introducirse en el palet con precisión y sin esfuerzo, lo que agiliza los ciclos de manipulación y evita que el palet o la carga sufran daños.
- La carretilla puede conducirse con el brazo del timón en posición vertical (conducción con timón arriba) en modo “tortuga” de velocidad ultralenta para maximizar la maniobrabilidad en espacios reducidos.
- La carrocería más estrecha de la carretilla facilita notablemente las operaciones de manipulación en espacios reducidos.
- Los modelos NSP10-16N3/N3I/N3S incorporan un brazo de timón desplazado para que el operador pueda caminar a su lado, a una distancia de la carretilla, para unos desplazamientos más cómodos y seguros.
- Los modelos N3R incorporan una plataforma plegable para el conductor que evita que el operador se canse en los desplazamientos de larga distancia.
- La plataforma plegable de los modelos N3R permanece bajada, ahorrando tiempo cuando los operadores vuelven a montarse.
- Los modelos NSP16N3 y N3R equipados con estabilizadores laterales opcionales ofrecen una capacidad de elevación excepcional a alturas de apilado superiores, incluso en comparación con apiladores con capacidades nominales más elevadas.
- Los modelos con elevación inicial N3I permiten al operador elevar los mástiles y las horquillas para aumentar la distancia al suelo y así proteger la carretilla y la carga durante el trabajo en rampa.
- Los modelos N3I incluyen elevación inicial, una función que puede utilizarse para transportar dos palets simultáneamente en las horquillas de apoyo.
- Los modelos N3S con extensión permiten manipular fácilmente cargas más anchas y palets cerrados con tablero inferior, utilizando horquillas forjadas para elevarlas rectas directamente desde el suelo.

SEGURIDAD Y ERGONOMÍA

- El nuevo diseño del brazo del timón permite adoptar una posición de trabajo cómoda, con una protección óptima de las manos.
- Los grandes botones basculantes de elevación/descenso forman parte del exclusivo diseño patentado del cabezal del timón, con una distancia óptima entre la mano y los controles, lo que permite manejarlo fácilmente con una sola mano incluso con guantes.
- El diseño delgado del mástil y la cuidada disposición de la manguera hidráulica ofrecen una excelente visibilidad frontal.
- La transmisión llena de aceite y supersilenciosa permite mantener el ruido a un nivel muy bajo.
- La rueda orientable de altura regulable elimina la holgura y aumenta la estabilidad de la carga.
- Las grandes palancas de elevación y descenso facilitan el control con una mano, incluso con guantes.
- Velocidad de elevación regulada y la válvula proporcional de descenso son standard en todos los modelos para proporcionar precisión, suavidad, seguridad y productividad.

EQUIPOS ESTÁNDAR Y OPCIONES

	NSP10N3(R)	NSP12N3(I)	NSP14N3(I)	NSP16N3(I)	NSP12N3(I)R	NSP14N3(I)R	NSP16N3(I)R	NSP16N3S	NSP16N3SR
GENERAL									
Pantalla multifunción, con contador de horas y BDI	●	●	●	●	●	●	●	●	●
Entrada por interruptor con llave	●	●	●	●	●	●	●	●	●
Código PIN de acceso, 5 códigos.	○	○	○	○	○	○	○	○	○
Brazo del timón desplazado (no disponible para los modelos R)	●	●	●	●	●	●	●	●	●
Elevación con velocidad variable y válvula proporcional para el descenso, control por conmutador basculante en el cabezal del timón.	●	●	●	●	●	●	●	●	●
Elevación inicial (de serie sólo para los modelos I).	–	●	●	●	●	●	●	–	–
Ancho regulable entre los largueros de carga; 900 mm - 1300 mm.	–	–	–	–	–	–	–	●	●
Cambio lateral de la batería (sólo batería de 250 Ah).	–	○	○	○	○	○	○	○	○
Carro de cambio de batería, para 2 baterías (plomo-ácido	–	○	○	○	○	○	○	○	○
Baterías de ion-litio	○	○	○	○	○	○	○	○	○
ENTORNO									
Uso continuo, de +5 °C a +25 °C	●	●	●	●	●	●	●	●	●
Diseño para cámara frigorífica, de 0 a -35 °C	○	○	○	○	○	○	○	○	○
CONTROLES DE CONDUCCIÓN Y ELEVACIÓN									
Estabilizadores laterales hidráulicos para mejorar la capacidad residual (no disponible para los modelos I)	–	–	–	○	–	–	○	–	–
Posición centrada de la dirección, con brazo del timón en forma de Z (no disponible para los modelos R)	○	○	○	○	○	○	○	○	○
Conducción con el timón elevado.	●	●	●	●	●	●	●	●	●
OPCIONES DE RUEDAS									
Rueda motriz de Vulkollan®.	●	●	●	●	●	●	●	●	●
Rueda de tracción de gran fricción.	○	○	○	○	○	○	○	○	○
Ruedas de carga únicas de Vulkollan®.	●	●	–	–	●	–	–	–	–
Ruedas de carga en tándem de Vulkollan®.	○	○	●	●	○	●	●	●	●
OTRAS OPCIONES									
Reducción de velocidad a 0,5 km/h con elevaciones superiores a 1000 mm, mástiles dúplex y tríplex sin elevación libre.	–	○	○	○	○	○	○	○	○
Reducción de velocidad a 0,5 km/h con elevaciones superiores a la elevación libre, mástiles dúplex y tríplex con elevación libre.	–	○	○	○	○	○	○	○	○
Cargador integrado de 30 A, para baterías de plomo-ácido	○	○	○	○	○	○	○	○	○
Color especial del RAL.	○	○	○	○	○	○	○	○	○
Respaldo de carga, 1300mm.	○	○	○	○	○	○	○	○	○
Estante de accesorios.	○	○	○	○	○	○	○	○	○
Soporte de carpeta/escritorio, tamaño A4	○	○	○	○	○	○	○	○	○
Soporte para ordenador, tamaño 10-16"	○	○	○	○	○	○	○	○	○

● Estándar ○ Opciones

	Características						
1.1	Fabricante			Cat Lift Trucks	Cat Lift Trucks	Cat Lift Trucks	Cat Lift Trucks
1.2	Designación del modelo del fabricante			**NSP10N3**	**NSP12N3**	**NSP14N3**	**NSP16N3**
1.3	Fuente de potencia			Batería	Batería	Batería	Batería
1.4	Control de dirección			Conductor acompañante	Conductor acompañante	Conductor acompañante	Conductor acompañante
1.5	Capacidad específica de elevación	Q	(kg)	1000	1200	1400	1600
1.6	Distancia al centro de carga	c	(mm)	600	600	600	600
1.8	Distancia de carga	x	(mm)	700	750	750	750
1.9	Longitud del chasis	y	(mm)	1215	1330 [1]	1330	1330 [2]
	Peso						
2.1b	Peso de la carretilla sin carga y con batería (máx.)		kg	730	1020	1020	1095
2.2	Carga por eje con carga nominal y batería (max.), lado carga/motriz		kg	612 / 1128	810 / 1410	845 / 1580	930 / 1171
2.3	Peso por eje sin carga y con batería (max.), lado carga/motriz		kg	534 / 196	730 / 295	730 / 295	790 / 311
	Ruedas y Tren de Potencia						
3.1	Neumáticos: PT=Power Thane, Vul=Vulkollan, P=Polyurethane, N=Nylon, C=caucho rueda de tracción / rueda porteadora			Vul / Vul	Vul / Vul	Vul / Vul	Vul / Vul
3.2	Dimensiones del neumático, lado motriz		(mm)	230 x 70	230 x 70	230 x 70	230 x 70
3.3	Dimensiones del neumático, lado de la carga		(mm)	85 x 90	85 x 90	85 x 75	85 x 75
3.4	Dimensiones ruedas de apoyo (diámetro x ancho)		(mm)	125 x 60	125 x 60	125 x 60	125 x 60
3.5	Numero de ruedas, lado carga/motriz (x = motrices)			2 / 1x + 1	2 / 1x + 1	4 / 1x + 1	4 / 1x + 1
3.6	Distancia entre centros de ruedas, lado motriz	b10	(mm)	515	515	515	515
3.7	Distancia entre centros de ruedas, lado de la carga	b11	(mm)	385	385	385	385
	Dimensiones						
4.2b	Elevación	h1	(mm)	Véase tabla	Véase tabla	Véase tabla	Véase tabla
4.3	Elevación libre	h2	(mm)	Véase tabla	Véase tabla	Véase tabla	Véase tabla
4.4	Elevación estándar	h3	(mm)	Véase tabla	Véase tabla	Véase tabla	Véase tabla
4.5	Altura, mástil desplegado	h4	(mm)	Véase tabla	Véase tabla	Véase tabla	Véase tabla
4.6	Elevación inicial	h5	(mm)	-	-	-	-
4.9	Altura hasta el timón / la consola de dirección (mín./máx.)	h14	(mm)	865 / 1420	865 / 1420	865 / 1420	865 / 1420
4.15	Altura horquillas, totalmente replegadas	h13	(mm)	90	90	90	90
4.19	Longitud total	l1	(mm)	1835	1900 [1]	1900	1900 [2]
4.20	Longitud al frente de las horquillas	l2	(mm)	685	750 [1]	750	750 [2]
4.21	Ancho total	b1/b2	(mm)	800	800	800	800
4.22	Dimensiones de las horquillas (grosor, ancho, longitud)	s / e / l	(mm)	56 / 186 / 1150	56 / 186 / 1150	56 / 186 / 1150	56 / 186 / 1150
4.24	Ancho tablero	b3	(mm)	750	750	750	750
4.25	Anchura exterior de las horquillas (mínimo/máximo)	b5	(mm)	570	570	570	570
4.26	Ancho interno de las patas de soporte	b4	(mm)	-	-	-	-
4.32	Distancia al suelo en el centro del chasis, (horquillas bajadas)	m2	(mm)	20	20	20	20
4.33c	Ancho del pasillo de trabajo (Ast) con palets de 1000 x1200 mm, carga atravesada, plataforma arriba/abajo	Ast	(mm)	2329	2422 [1]	2422	2422 [2]
4.33d	Ancho del pasillo de trabajo (Ast3) con palets de 1000 x1200 mm, carga atravesada, plataforma arriba/abajo	Ast3	(mm)	1958	2022 [1]	2022	2022 [2]
4.34a	Ancho del pasillo de trabajo (Ast) con palets de 800 x1200 mm, carga a lo largo	Ast	(mm)				
4.34b	Ancho del pasillo de trabajo (Ast3) con palets de 800 x1200 mm, carga a lo largo	Ast3	(mm)				
4.34c	Ancho del pasillo de trabajo (Ast) con palets de 800 x1200 mm, carga a lo largo, plataforma arriba/abajo	Ast	(mm)	2298	2374 [1]	2374	2374 [2]
4.34d	Ancho del pasillo de trabajo (Ast3) con palets de 800 x1200 mm, carga a lo largo, plataforma arriba/abajo	Ast3	(mm)	2158	2222 [1]	2222	2222 [2]
4.35	Radio de giro	Wa	(mm)	1458	1572 [1]	1572	1572 [2]
	Rendimientos						
5.1	Velocidades desplazamiento, con/sin carga		km / h	6.0 / 6.0	6.0 / 6.0	6.0 / 6.0	6.0 / 6.0
5.2	Velocidades elevación, con/sin carga		m / s	0.15 / 0.30	0.16 / 0.33	0.14 / 0.33	0.15 / 0.32
5.3	Velocidades descenso, con/sin carga		m / s	0.29 / 0.32	0.46 / 0.35	0.45 / 0.35	0.43 / 0.34
5.7	Accesibilidad en pendientes, con/sin carga		%				
5.8	Pendiente maxima, con/sin carga		%	8 / 15	8 / 15	8 / 15	8 / 15
5.9	Tiempo de aceleración en desplazamiento, con/sin carga (0 -10 m)		s				
5.10	Freno de servicio			Eléctricos	Eléctricos	Eléctricos	Eléctricos
	Motor Eléctrico						
6.1	Capacidad del motor de tracción (60 min. en ciclo corto)		kW	1.0	1.0	1.0	1.0
6.2	Potencia del motor de elevación con factor de operación de 15%		kW	2.2	2.2	2.2	3.2
6.3	Batería, DIN 43 531/35/36 A/B/C/no						
6.4	Batería, voltaje/capacidad después de 5 horas de descarga		V / Ah	24 / 150	24 / 150 - 250 [5]	24 / 250	24 / 250 - 375 [5]
6.5	Peso de la batería		kg	151	151 - 212	212	212 - 288
6.6a	Consumo energético según el ciclo EN 16796		kWh / h	0.46	0.76	0.77	0.77
	Accesorios						
8.1	Tipo de control de velocidad		dB (A)	Continuo	Continuo	Continuo	Continuo
10.7	Nivel sonoro al oído del conductor según EN 12 053:2001 y EN ISO 4871, LpAZ en el puesto de trabajo		dB (A)	64.8	64.1	64.1	64.1
10.7.1	Nivel sonoro al oído del conductor según EN 12 053:2001 y EN ISO 487, LpAZ en tracción/elevación/ralentí						
10.7.2	Vibración corporal según EN 13 059:2002			-	-	-	-
10.7.3	Vibración de la mano según EN 13 059:2002			< 2.5	< 2.5	< 2.5	< 2.5

NSP10/12/14/16N2

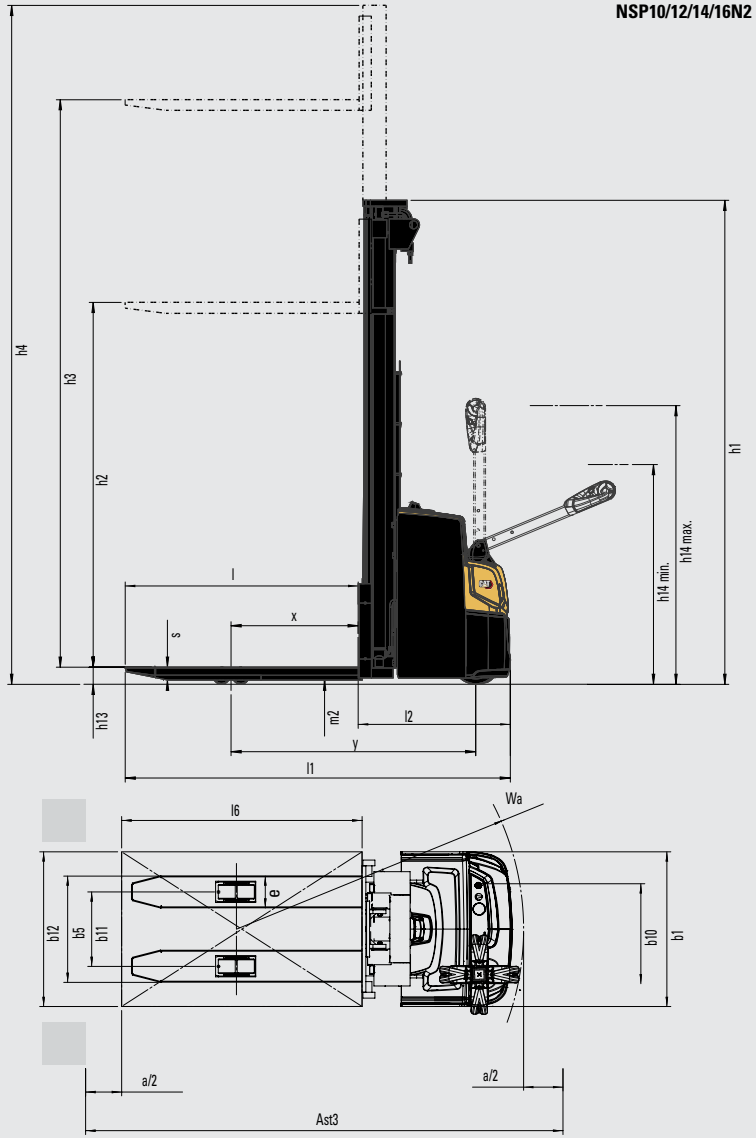

1. Con la batería de 150 Ah esta dimensión disminuye en 64 mm
2. Con la batería de 375 Ah esta dimensión aumenta en 72 mm
3. Horquillas forjadas conectadas al portahorquillas FEM2A
4. Anchura de patas de apoyo de extensión anchas ajustable sobre el terreno
5. Con las baterías más grandes aumentan varias dimensiones (ver notas 1-2)

Ast = Anchura del pasillo de trabajo

Ast3 = Anchura del pasillo de trabajo (b12 < 1000 mm)

Ast = $Wa + \sqrt{(l6 - x)2 + (b12 / 2)^2} + a$

Ast3 = Wa + l6 -x + a

Wa = Radio de giro

l6 = Longitud del palet (800 o 1000 mm)

x = Eje de la rueda de carga a la superficie de la horquilla

b12 = Ancho del palet (1200 mm)

a = Holgura de seguridad = 2 x 100mm

	Características					
1.1	Fabricante			Cat Lift Trucks	Cat Lift Trucks	Cat Lift Trucks
1.2	Designación del modelo del fabricante			**NSP12N3I**	**NSP14N3I**	**NSP16N3I**
1.3	Fuente de potencia			Batería	Batería	Batería
1.4	Control de dirección			Conductor acompañante	Conductor acompañante	Conductor acompañante
1.5	Capacidad específica de elevación	Q	(kg)	1200	1400	1600
1.6	Distancia al centro de carga	c	(mm)	600	600	600
1.8	Distancia de carga	x	(mm)	925	925	925
1.9	Longitud del chasis	y	(mm)	1610	1610	1610 [2]
	Peso					
2.1b	Peso de la carretilla sin carga y con batería (máx.)		kg	1095	1095	1171
2.2	Carga por eje con carga nominal y batería (max.), lado carga/motriz		kg	1060 / 1230	1105 / 1390	1205 / 1561
2.3	Peso por eje sin carga y con batería (max.), lado carga/motriz		kg	780 / 315	780 / 312	840 / 328
	Ruedas y Tren de Potencia					
3.1	Neumáticos: PT=Power Thane, Vul=Vulkollan, P=Polyurethane, N=Nylon, C=caucho rueda de tracción / rueda porteadora			Vul / Vul	Vul / Vul	Vul / Vul
3.2	Dimensiones del neumático, lado motriz		(mm)	230 x 70	230 x 70	230 x 70
3.3	Dimensiones del neumático, lado de la carga		(mm)	85 x 90	85 x 75	85 x 75
3.4	Dimensiones ruedas de apoyo (diámetro x ancho)		(mm)	125 x 60	125 x 60	125 x 60
3.5	Numero de ruedas, lado carga/motriz (x = motrices)			2 / 1x + 1	4 / 1x + 1	4 / 1x + 1
3.6	Distancia entre centros de ruedas, lado motriz	b10	(mm)	515	515	515
3.7	Distancia entre centros de ruedas, lado de la carga	b11	(mm)	385	385	385
	Dimensiones					
4.2b	Elevación	h1	(mm)	Véase tabla	Véase tabla	Véase tabla
4.3	Elevación libre	h2	(mm)	Véase tabla	Véase tabla	Véase tabla
4.4	Elevación estándar	h3	(mm)	Véase tabla	Véase tabla	Véase tabla
4.5	Altura, mástil desplegado	h4	(mm)	Véase tabla	Véase tabla	Véase tabla
4.6	Elevación inicial	h5	(mm)	110	110	110
4.9	Altura hasta el timón / la consola de dirección (mín./máx.)	h14	(mm)	865 / 1420	865 / 1420	865 / 1420
4.15	Altura horquillas, totalmente replegadas	h13	(mm)	90	90	90
4.19	Longitud total	l1	(mm)	2010	2010	2010 [2]
4.20	Longitud al frente de las horquillas	l2	(mm)	855	855	855 [2]
4.21	Ancho total	b1/b2	(mm)	800	800	800
4.22	Dimensiones de las horquillas (grosor, ancho, longitud)	s / e / l	(mm)	56 / 186 / 1150	56 / 186 / 1150	56 / 186 / 1150
4.24	Ancho tablero	b3	(mm)	750	750	750
4.25	Anchura exterior de las horquillas (mínimo/máximo)	b5	(mm)	570	570	570
4.26	Ancho interno de las patas de soporte	b4	(mm)	-	-	-
4.32	Distancia al suelo en el centro del chasis, (horquillas bajadas)	m2	(mm)	20	20	20
4.33c	Ancho del pasillo de trabajo (Ast) con palets de 1000 x1200 mm, carga atravesada, plataforma arriba/abajo	Ast	(mm)	2653	2653	2653 [2]
4.33d	Ancho del pasillo de trabajo (Ast3) con palets de 1000 x1200 mm, carga atravesada, plataforma arriba/abajo	Ast3	(mm)	2123	2123	2123 [2]
4.34a	Ancho del pasillo de trabajo (Ast) con palets de 800 x1200 mm, carga a lo largo	Ast	(mm)			
4.34b	Ancho del pasillo de trabajo (Ast3) con palets de 800 x1200 mm, carga a lo largo	Ast3	(mm)			
4.34c	Ancho del pasillo de trabajo (Ast) con palets de 800 x1200 mm, carga a lo largo, plataforma arriba/abajo	Ast	(mm)	2533	2533	2533 [2]
4.34d	Ancho del pasillo de trabajo (Ast3) con palets de 800 x1200 mm, carga a lo largo, plataforma arriba/abajo	Ast3	(mm)	2323	2323	2323 [2]
4.35	Radio de giro	Wa	(mm)	1848	1848	1848 [2]
	Rendimientos					
5.1	Velocidades desplazamiento, con/sin carga		km / h	6.0 / 6.0	6.0 / 6.0	6.0 / 6.0
5.2	Velocidades elevación, con/sin carga		m / s	0.16 / 0.33	0.14 / 0.33	0.15 / 0.32
5.3	Velocidades descenso, con/sin carga		m / s	0.46 / 0.35	0.45 / 0.35	0.43 / 0.34
5.7	Accesibilidad en pendientes, con/sin carga		%			
5.8	Pendiente maxima, con/sin carga		%	8 / 15	8 / 15	8 / 15
5.9	Tiempo de aceleración en desplazamiento, con/sin carga (0 -10 m)		s			
5.10	Freno de servicio			Eléctricos	Eléctricos	Eléctricos
	Motor Eléctrico					
6.1	Capacidad del motor de tracción (60 min. en ciclo corto)		kW	1.0	1.0	1.0
6.2	Potencia del motor de elevación con factor de operación de 15%		kW	2.2	2.2	3.2
6.3	Batería, DIN 43 531/35/36 A/B/C/no					
6.4	Batería, voltaje/capacidad después de 5 horas de descarga		V / Ah	24 / 250	24 / 250	24 / 250 - 375 [5]
6.5	Peso de la batería		kg	212	212	212 - 288
6.6a	Consumo energético según el ciclo EN 16796		kWh / h	0.76	0.77	0.77
	Accesorios					
8.1	Tipo de control de velocidad		dB (A)	Continuo	Continuo	Continuo
10.7	Nivel sonoro al oído del conductor según EN 12 053:2001 y EN ISO 4871, LpAZ en el puesto de trabajo		dB (A)	64.1	64.1	64.1
10.7.1	Nivel sonoro al oído del conductor según EN 12 053:2001 y EN ISO 487, LpAZ en tracción/elevación/ralentí					
10.7.2	Vibración corporal según EN 13 059:2002			-	-	-
10.7.3	Vibración de la mano según EN 13 059:2002			< 2.5	< 2.5	< 2.5

NSP12/14/16N2I

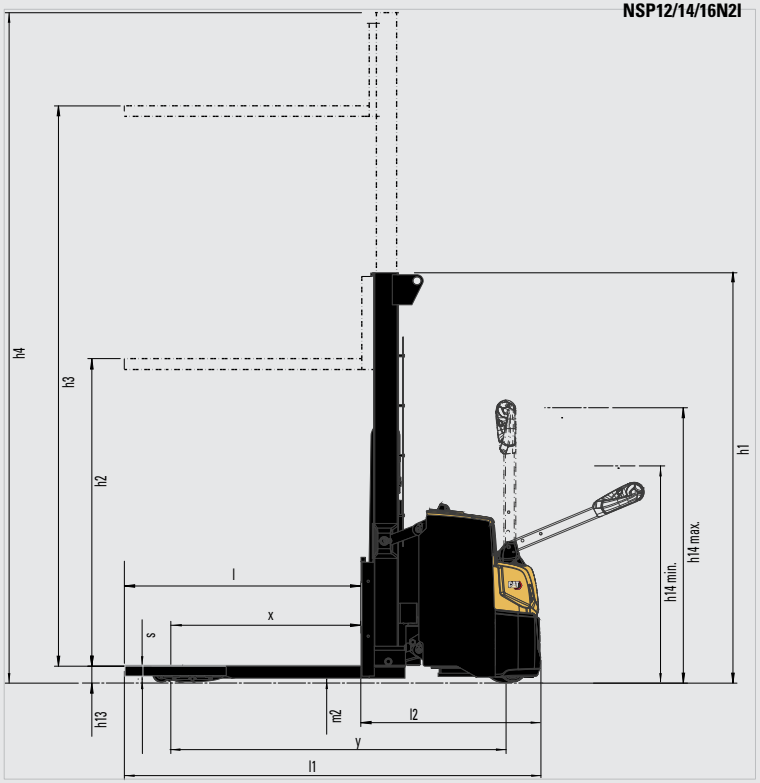

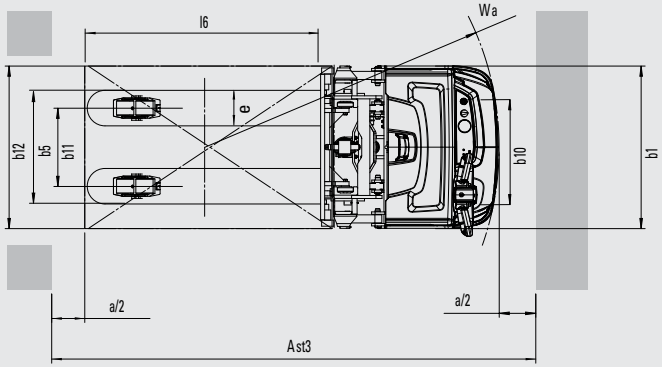

1. Con la batería de 150 Ah esta dimensión disminuye en 64 mm
2. Con la batería de 375 Ah esta dimensión aumenta en 72 mm
3. Horquillas forjadas conectadas al portahorquillas FEM2A
4. Anchura de patas de apoyo de extensión anchas ajustable sobre el terreno
5. Con las baterías más grandes aumentan varias dimensiones (ver notas 1-2)

Ast = Anchura del pasillo de trabajo

Ast3 = Anchura del pasillo de trabajo (b12 < 1000 mm)

Ast = $Wa + \sqrt{(l6 - x)2 + (b12 / 2)^2} + a$

Ast3 = Wa + l6 -x + a

Wa = Radio de giro

l6 = Longitud del palet (800 o 1000 mm)

x = Eje de la rueda de carga a la superficie de la horquilla

b12 = Ancho del palet (1200 mm)

a = Holgura de seguridad = 2 x 100mm

	Características						
1.1	Fabricante			Cat Lift Trucks	Cat Lift Trucks	Cat Lift Trucks	Cat Lift Trucks
1.2	Designación del modelo del fabricante			**NSP10N3R**	**NSP12N3R**	**NSP14N3R**	**NSP16N3R**
1.3	Fuente de potencia			Batería	Batería	Batería	Batería
1.4	Control de dirección			Conductor acompañante/ De pie	Conductor acompañante/ De pie	Conductor acompañante/ De pie	Conductor acompañante/ De pie
1.5	Capacidad específica de elevación	Q	(kg)	1000	1200	1400	1600
1.6	Distancia al centro de carga	c	(mm)	600	600	600	600
1.8	Distancia de carga	x	(mm)	700	750	750	750
1.9	Longitud del chasis	y	(mm)	1215	1330 1)	1330	1330 2)
	Peso						
2.1b	Peso de la carretilla sin carga y con batería (máx.)		kg	860	1100	1100	1176
2.2	Carga por eje con carga nominal y batería (max.), lado carga/motriz		kg	715 / 1155	840 / 1400	860 / 1580	990 / 1795
2.3	Peso por eje sin carga y con batería (max.), lado carga/motriz		kg	640 / 220	860 / 320	740 / 295	860 / 320
	Ruedas y Tren de Potencia						
3.1	Neumáticos: PT=Power Thane, Vul=Vulkollan, P=Polyurethane, N=Nylon, C=caucho rueda de tracción / rueda porteadora			Vul / Vul	Vul / Vul	Vul / Vul	Vul / Vul
3.2	Dimensiones del neumático, lado motriz		(mm)	230 x 70	230 x 70	230 x 70	230 x 70
3.3	Dimensiones del neumático, lado de la carga		(mm)	85 x 90	85 x 90	85 x 75	85 x 75
3.4	Dimensiones ruedas de apoyo (diámetro x ancho)		(mm)	125 x 60	125 x 60	125 x 60	125 x 60
3.5	Numero de ruedas, lado carga/motriz (x = motrices)			2 / 1x + 1	2 / 1x + 1	4 / 1x + 1	4 / 1x + 1
3.6	Distancia entre centros de ruedas, lado motriz	b10	(mm)	515	515	515	515
3.7	Distancia entre centros de ruedas, lado de la carga	b11	(mm)	385	385	385	385
	Dimensiones						
4.2b	Elevación	h1	(mm)	Véase tabla	Véase tabla	Véase tabla	Véase tabla
4.3	Elevación libre	h2	(mm)	Véase tabla	Véase tabla	Véase tabla	Véase tabla
4.4	Elevación estándar	h3	(mm)	Véase tabla	Véase tabla	Véase tabla	Véase tabla
4.5	Altura, mástil desplegado	h4	(mm)	Véase tabla	Véase tabla	Véase tabla	Véase tabla
4.8	Altura hasta el asiento/plataforma	h7	(mm)	175	175	175	175
4.9	Altura hasta el timón / la consola de dirección (mín./máx.)	h14	(mm)	1155 / 1550	1155 / 1550	1155 / 1550	1155 / 1550
4.15	Altura horquillas, totalmente replegadas	h13	(mm)	90	90	90	90
4.19	Longitud total	l1	(mm)	1955 / 2435	2020 / 2500 1)	2020 / 2500	2020 / 2500 2)
4.20	Longitud al frente de las horquillas	l2	(mm)	805 / 1285	870 / 1350 1)	870 / 1350	870 / 1350 2)
4.21	Ancho total	b1/b2	(mm)	800	800	800	800
4.22	Dimensiones de las horquillas (grosor, ancho, longitud)	s / e / l	(mm)	56 / 186 / 1150	56 / 186 / 1150	56 / 186 / 1150	56 / 186 / 1150
4.24	Ancho tablero	b3	(mm)	750	750	750	750
4.25	Anchura exterior de las horquillas (mínimo/máximo)	b5	(mm)	570	570	570	570
4.26	Ancho interno de las patas de soporte	b4	(mm)	-	-	-	-
4.32	Distancia al suelo en el centro del chasis, (horquillas bajadas)	m2	(mm)	20	20	20	20
4.33c	Ancho del pasillo de trabajo (Ast) con palets de 1000 x1200 mm, carga atravesada, plataforma arriba/abajo	Ast	(mm)	2449 / 2929	2542 / 3022 1)	2542 / 3022	2542 / 3022 2)
4.33d	Ancho del pasillo de trabajo (Ast3) con palets de 1000 x1200 mm, carga atravesada, plataforma arriba/abajo	Ast3	(mm)	2078 / 2558	2142 / 2622 1)	2142 / 2622	2142 / 2622 2)
4.34a	Ancho del pasillo de trabajo (Ast) con palets de 800 x1200 mm, carga a lo largo	Ast	(mm)				
4.34b	Ancho del pasillo de trabajo (Ast3) con palets de 800 x1200 mm, carga a lo largo	Ast3	(mm)				
4.34c	Ancho del pasillo de trabajo (Ast) con palets de 800 x1200 mm, carga a lo largo, plataforma arriba/abajo	Ast	(mm)	2418 / 2898	2494 / 2974 1)	2494 / 2974	2494 / 2974 2)
4.34d	Ancho del pasillo de trabajo (Ast3) con palets de 800 x1200 mm, carga a lo largo, plataforma arriba/abajo	Ast3	(mm)	2278 / 2758	2342 / 2822 1)	2342 / 2822	2342 / 2822 2)
4.35	Radio de giro	Wa	(mm)	1578 / 2058	1692 / 2172 1)	1692 / 2172	1692 / 2172 2)
	Rendimientos						
5.1	Velocidades desplazamiento, con/sin carga		km / h	6.0 / 6.0	6.0 / 6.0	6.0 / 6.0	6.0 / 6.0
5.2	Velocidades elevación, con/sin carga		m / s	0.15 / 0.30	0.16 / 0.33	0.14 / 0.33	0.15 / 0.32
5.3	Velocidades descenso, con/sin carga		m / s	0.29 / 0.32	0.46 / 0.35	0.45 / 0.35	0.43 / 0.34
5.7	Accesibilidad en pendientes, con/sin carga		%				
5.8	Pendiente maxima, con/sin carga		%	8 / 15	8 / 15	8 / 15	8 / 15
5.9	Tiempo de aceleración en desplazamiento, con/sin carga (0 -10 m)		s				
5.10	Freno de servicio			Eléctricos	Eléctricos	Eléctricos	Eléctricos
	Motor Eléctrico						
6.1	Capacidad del motor de tracción (60 min. en ciclo corto)		kW	1.0	1.0	1.0	1.0
6.2	Potencia del motor de elevación con factor de operación de 15%		kW	2.2	2.2	2.2	3.2
6.3	Batería, DIN 43 531/35/36 A/B/C/no						
6.4	Batería, voltaje/capacidad después de 5 horas de descarga		V / Ah	24 / 150	24 / 150 - 250 5)	24 / 250	24 / 250 - 375 5)
6.5	Peso de la batería		kg	151	151 - 212	212	212 - 288
6.6a	Consumo energético según el ciclo EN 16796		kWh / h	0.75	0.77	0.78	0.78
	Accesorios						
8.1	Tipo de control de velocidad		dB (A)	Continuo	Continuo	Continuo	Continuo
10.7	Nivel sonoro al oído del conductor según EN 12 053:2001 y EN ISO 4871, LpAZ en el puesto de trabajo		dB (A)	64.6	64.0	64.0	64.0
10.7.1	Nivel sonoro al oído del conductor según EN 12 053:2001 y EN ISO 487, LpAZ en tracción/elevación/ralentí						
10.7.2	Vibración corporal según EN 13 059:2002			0.8	0.8	0.8	0.8
10.7.3	Vibración de la mano según EN 13 059:2002			< 2.5	< 2.5	< 2.5	< 2.5

NSP10/12/14/16N3R: con plataforma plegable.

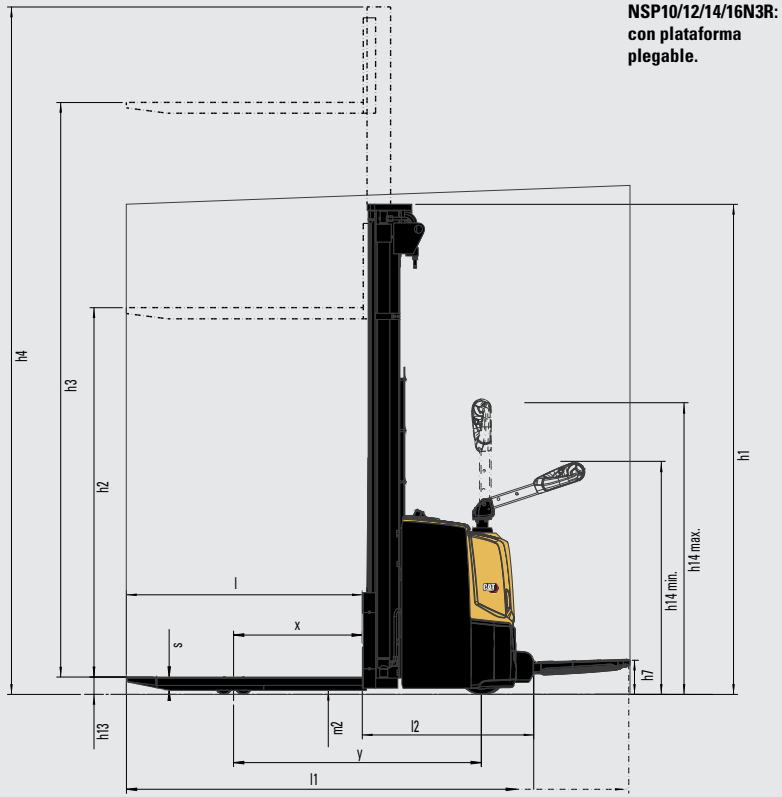

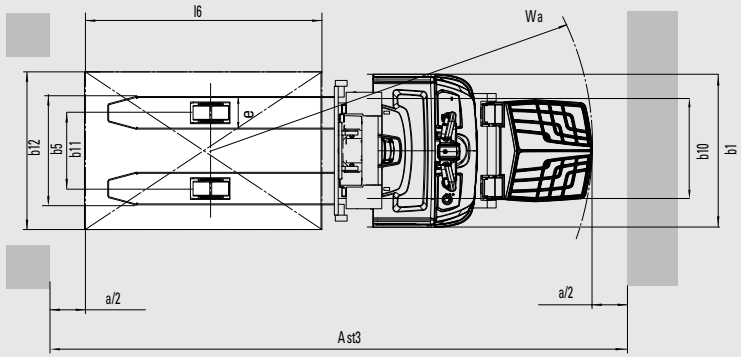

1. Con la batería de 150 Ah esta dimensión disminuye en 64 mm
2. Con la batería de 375 Ah esta dimensión aumenta en 72 mm
3. Horquillas forjadas conectadas al portahorquillas FEM2A
4. Anchura de patas de apoyo de extensión anchas ajustable sobre el terreno
5. Con las baterías más grandes aumentan varias dimensiones (ver notas 1-2)

Ast = Anchura del pasillo de trabajo

Ast3 = Anchura del pasillo de trabajo (b12 < 1000 mm)

Ast = $Wa + \sqrt{(l6 - x)2 + (b12 / 2)^2} + a$

Ast3 = Wa + l6 -x + a

Wa = Radio de giro

l6 = Longitud del palet (800 o 1000 mm)

x = Eje de la rueda de carga a la superficie de la horquilla

b12 = Ancho del palet (1200 mm)

a = Holgura de seguridad = 2 x 100mm

	Características					
1.1	Fabricante			Cat Lift Trucks	Cat Lift Trucks	Cat Lift Trucks
1.2	Designación del modelo del fabricante			**NSP12N3IR**	**NSP14N3IR**	**NSP16N3IR**
1.3	Fuente de potencia			Batería	Batería	Batería
1.4	Control de dirección			Conductor acompañante/ De pie	Conductor acompañante/ De pie	Conductor acompañante/ De pie
1.5	Capacidad específica de elevación	Q	(kg)	1200	1400	1600
1.6	Distancia al centro de carga	c	(mm)	600	600	600
1.8	Distancia de carga	x	(mm)	925	925	925
1.9	Longitud del chasis	y	(mm)	1610	1610	1610 [2)]
	Peso					
2.1b	Peso de la carretilla sin carga y con batería (máx.)		kg	1175	1175	1251
2.2	Carga por eje con carga nominal y batería (max.), lado carga/motriz		kg	1030 / 1350	1115 / 1460	1263 / 1588
2.3	Peso por eje sin carga y con batería (max.), lado carga/motriz		kg	840 / 335	840 / 335	903 / 348
	Ruedas y Tren de Potencia					
3.1	Neumáticos: PT=Power Thane, Vul=Vulkollan, P=Polyurethane, N=Nylon, C=caucho rueda de tracción / rueda porteadora			Vul / Vul	Vul / Vul	Vul / Vul
3.2	Dimensiones del neumático, lado motriz		(mm)	230 x 70	230 x 70	230 x 70
3.3	Dimensiones del neumático, lado de la carga		(mm)	85 x 90	85 x 75	85 x 75
3.4	Dimensiones ruedas de apoyo (diámetro x ancho)		(mm)	125 x 60	125 x 60	125 x 60
3.5	Numero de ruedas, lado carga/motriz (x = motrices)			2 / 1x + 1	4 / 1x + 1	4 / 1x + 1
3.6	Distancia entre centros de ruedas, lado motriz	b10	(mm)	515	515	515
3.7	Distancia entre centros de ruedas, lado de la carga	b11	(mm)	385	385	385
	Dimensiones					
4.2b	Elevación	h1	(mm)	Véase tabla	Véase tabla	Véase tabla
4.3	Elevación libre	h2	(mm)	Véase tabla	Véase tabla	Véase tabla
4.4	Elevación estándar	h3	(mm)	Véase tabla	Véase tabla	Véase tabla
4.5	Altura, mástil desplegado	h4	(mm)	Véase tabla	Véase tabla	Véase tabla
4.6	Elevación inicial	h5	(mm)	110	110	110
4.8	Altura hasta el asiento/plataforma	h7	(mm)	175	175	175
4.9	Altura hasta el timón / la consola de dirección (mín./máx.)	h14	(mm)	1155 / 1550	1155 / 1550	1155 / 1550
4.15	Altura horquillas, totalmente replegadas	h13	(mm)	90	90	90
4.19	Longitud total	l1	(mm)	2125 / 2605	2125 / 2605	2125 / 2605 [2)]
4.20	Longitud al frente de las horquillas	l2	(mm)	975 / 1455	975 / 1455	975 / 1455 [2)]
4.21	Ancho total	b1/b2	(mm)	800	800	800
4.22	Dimensiones de las horquillas (grosor, ancho, longitud)	s / e / l	(mm)	56 / 186 / 1150	56 / 186 / 1150	56 / 186 / 1150
4.24	Ancho tablero	b3	(mm)	750	750	750
4.25	Anchura exterior de las horquillas (mínimo/máximo)	b5	(mm)	570	570	570
4.26	Ancho interno de las patas de soporte	b4	(mm)	-	-	-
4.32	Distancia al suelo en el centro del chasis, (horquillas bajadas)	m2	(mm)	20	20	20
4.33c	Ancho del pasillo de trabajo (Ast) con palets de 1000 x1200 mm, carga atravesada, plataforma arriba/abajo	Ast	(mm)	2777 / 3257	2777 / 3257	2777 / 3257 [2)]
4.33d	Ancho del pasillo de trabajo (Ast3) con palets de 1000 x1200 mm, carga atravesada, plataforma arriba/abajo	Ast3	(mm)	2247 / 2727	2247 / 2727	2247 / 2727 [2)]
4.34a	Ancho del pasillo de trabajo (Ast) con palets de 800 x1200 mm, carga a lo largo	Ast	(mm)			
4.34b	Ancho del pasillo de trabajo (Ast3) con palets de 800 x1200 mm, carga a lo largo	Ast3	(mm)			
4.34c	Ancho del pasillo de trabajo (Ast) con palets de 800 x1200 mm, carga a lo largo, plataforma arriba/abajo	Ast	(mm)	2657 / 3137	2657 / 3137	2657 / 3137 [2)]
4.34d	Ancho del pasillo de trabajo (Ast3) con palets de 800 x1200 mm, carga a lo largo, plataforma arriba/abajo	Ast3	(mm)	2447 / 2927	2447 / 2927	2447 / 2927 [2)]
4.35	Radio de giro	Wa	(mm)	1972 / 2452	1972 / 2452	1972 / 2452 [2)]
	Rendimientos					
5.1	Velocidades desplazamiento, con/sin carga		km / h	6.0 / 6.0	6.0 / 6.0	6.0 / 6.0
5.2	Velocidades elevación, con/sin carga		m / s	0.16 / 0.33	0.14 / 0.33	0.15 / 0.32
5.3	Velocidades descenso, con/sin carga		m / s	0.46 / 0.35	0.45 / 0.35	0.43 / 0.34
5.7	Accesibilidad en pendientes, con/sin carga		%			
5.8	Pendiente maxima, con/sin carga		%	8 / 15	8 / 15	8 / 15
5.9	Tiempo de aceleración en desplazamiento, con/sin carga (0 -10 m)		s			
5.10	Freno de servicio			Eléctricos	Eléctricos	Eléctricos
	Motor Eléctrico					
6.1	Capacidad del motor de tracción (60 min. en ciclo corto)		kW	1.0	1.0	1.0
6.2	Potencia del motor de elevación con factor de operación de 15%		kW	2.2	2.2	3.2
6.3	Batería, DIN 43 531/35/36 A/B/C/no					
6.4	Batería, voltaje/capacidad después de 5 horas de descarga		V / Ah	24 / 250	24 / 250	24 / 250 - 375 [5)]
6.5	Peso de la batería		kg	212	212	212 - 288
6.6a	Consumo energético según el ciclo EN 16796		kWh / h	0.77	0.78	0.78
	Accesorios					
8.1	Tipo de control de velocidad			Continuo	Continuo	Continuo
10.7	Nivel sonoro al oído del conductor según EN 12 053:2001 y EN ISO 4871, LpAZ en el puesto de trabajo		dB (A)	64.0	64.0	64.0
10.7.1	Nivel sonoro al oído del conductor según EN 12 053:2001 y EN ISO 487, LpAZ en tracción/elevación/ralentí		dB (A)			
10.7.2	Vibración corporal según EN 13 059:2002			0.8	0.8	0.8
10.7.3	Vibración de la mano según EN 13 059:2002			< 2.5	< 2.5	< 2.5

NSP12/14/16N2IR: con plataforma plegable.

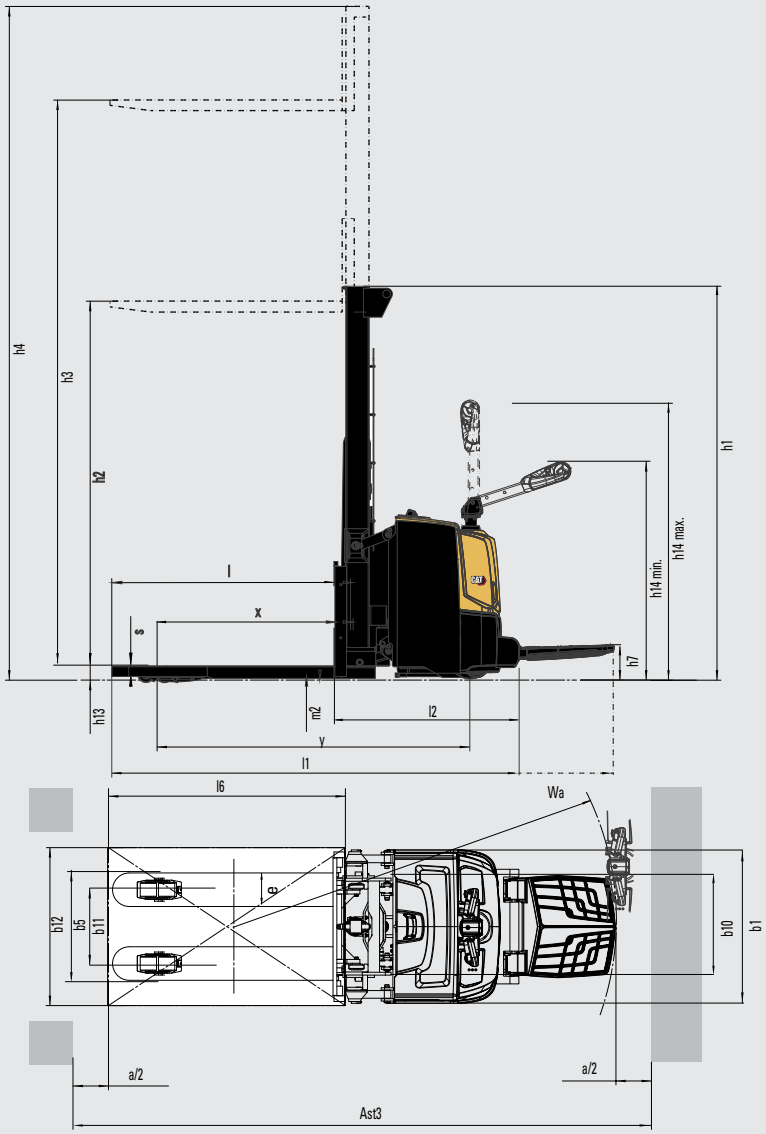

1. Con la batería de 150 Ah esta dimensión disminuye en 64 mm
2. Con la batería de 375 Ah esta dimensión aumenta en 72 mm
3. Horquillas forjadas conectadas al portahorquillas FEM2A
4. Anchura de patas de apoyo de extensión anchas ajustable sobre el terreno
5. Con las baterías más grandes aumentan varias dimensiones (ver notas 1-2)

Ast = Anchura del pasillo de trabajo

Ast3 = Anchura del pasillo de trabajo (b12 < 1000 mm)

Ast = $Wa + \sqrt{(l6 - x)2 + (b12 / 2)^2} + a$

Ast3 = Wa + l6 -x + a

Wa = Radio de giro

l6 = Longitud del palet (800 o 1000 mm)

x = Eje de la rueda de carga a la superficie de la horquilla

b12 = Ancho del palet (1200 mm)

a = Holgura de seguridad = 2 x 100mm

	Características				
1.1	Fabricante			Cat Lift Trucks	Cat Lift Trucks
1.2	Designación del modelo del fabricante			**NSP16N3S**	**NSP16N3SR**
1.3	Fuente de potencia			Batería	Batería
1.4	Control de dirección			Conductor acompañante	Conductor acompañante/ De pie
1.5	Capacidad específica de elevación	Q	(kg)	1600	1600
1.6	Distancia al centro de carga	c	(mm)	600	600
1.8	Distancia de carga	x	(mm)	750	750
1.9	Longitud del chasis	y	(mm)	1395 2)	1395 2)
	Peso				
2.1b	Peso de la carretilla sin carga y con batería (máx.)		kg	1364	1516
2.2	Carga por eje con carga nominal y batería (max.), lado carga/motriz		kg	1106 / 1885	1246 / 1880
2.3	Peso por eje sin carga y con batería (max.), lado carga/motriz		kg	953 / 411	1081 / 435
	Ruedas y Tren de Potencia				
3.1	Neumáticos: PT=Power Thane, Vul=Vulkollan, P=Polyurethane, N=Nylon, C=caucho rueda de tracción / rueda porteadora			Vul / Vul	Vul / Vul
3.2	Dimensiones del neumático, lado motriz		(mm)	230 x 70	230 x 70
3.3	Dimensiones del neumático, lado de la carga		(mm)	85 x 75	85 x 75
3.4	Dimensiones ruedas de apoyo (diámetro x ancho)		(mm)	125 x 60	125 x 60
3.5	Numero de ruedas, lado carga/motriz (x = motrices)			4 / 1x + 1	4 / 1x + 1
3.6	Distancia entre centros de ruedas, lado motriz	b10	(mm)	515	515
3.7	Distancia entre centros de ruedas, lado de la carga	b11	(mm)	1025-1425	1025-1425
	Dimensiones				
4.2b	Elevación	h1	(mm)	Véase tabla	Véase tabla
4.3	Elevación libre	h2	(mm)	Véase tabla	Véase tabla
4.4	Elevación estándar	h3	(mm)	Véase tabla	Véase tabla
4.5	Altura, mástil desplegado	h4	(mm)	Véase tabla	Véase tabla
4.6	Elevación inicial	h5	(mm)	-	-
4.8	Altura hasta el asiento/plataforma	h7	(mm)	-	175
4.9	Altura hasta el timón / la consola de dirección (mín./máx.)	h14	(mm)	865 / 1420	1155 / 1550
4.10	Altura de las patas de apoyo	h8	(mm)	84	84
4.15	Altura horquillas, totalmente replegadas	h13	(mm)	55	55
4.19	Longitud total	l1	(mm)	1965 2)	2085 / 2565 2)
4.20	Longitud al frente de las horquillas	l2	(mm)	815 2)	935 / 1415 2)
4.21	Ancho total	b1/b2	(mm)	800 / 1150 - 1550 4)	800 / 1150 - 1550 4)
4.22	Dimensiones de las horquillas (grosor, ancho, longitud)	s / e / l	(mm)	40 / 100 / 1150 3)	40 / 100 / 1150 3)
4.24	Ancho tablero	b3	(mm)	980	980
4.25	Anchura exterior de las horquillas (mínimo/máximo)	b5	(mm)	260-900 3)	260-900 3)
4.26	Ancho interno de las patas de soporte	b4	(mm)	900-1300 4)	900-1300 4)
4.32	Distancia al suelo en el centro del chasis, (horquillas bajadas)	m2	(mm)	20	20
4.33c	Ancho del pasillo de trabajo (Ast) con palets de 1000 x1200 mm, carga atravesada, plataforma arriba/abajo	Ast	(mm)	2487 2)	2607 / 3087 2)
4.33d	Ancho del pasillo de trabajo (Ast3) con palets de 1000 x1200 mm, carga atravesada, plataforma arriba/abajo	Ast3	(mm)	2087 2)	2207 / 2687 2)
4.34a	Ancho del pasillo de trabajo (Ast) con palets de 800 x1200 mm, carga a lo largo	Ast	(mm)		
4.34b	Ancho del pasillo de trabajo (Ast3) con palets de 800 x1200 mm, carga a lo largo	Ast3	(mm)		
4.34c	Ancho del pasillo de trabajo (Ast) con palets de 800 x1200 mm, carga a lo largo, plataforma arriba/abajo	Ast	(mm)	2439 2)	2559 / 3039 2)
4.34d	Ancho del pasillo de trabajo (Ast3) con palets de 800 x1200 mm, carga a lo largo, plataforma arriba/abajo	Ast3	(mm)	2287 2)	2407 / 2887 2)
4.35	Radio de giro	Wa	(mm)	1637 2)	1757 / 2237 2)
	Rendimientos				
5.1	Velocidades desplazamiento, con/sin carga		km / h	6.0 / 6.0	6.0 / 6.0
5.2	Velocidades elevación, con/sin carga		m / s	0.15 / 0.32	0.15 / 0.32
5.3	Velocidades descenso, con/sin carga		m / s	0.43 / 0.34	0.43 / 0.34
5.7	Accesibilidad en pendientes, con/sin carga		%		
5.8	Pendiente maxima, con/sin carga		%	8 / 15	8 / 15
5.9	Tiempo de aceleración en desplazamiento, con/sin carga (0 -10 m)		s		
5.10	Freno de servicio			Eléctricos	Eléctricos
	Motor Eléctrico				
6.1	Capacidad del motor de tracción (60 min. en ciclo corto)		kW	1.0	1.0
6.2	Potencia del motor de elevación con factor de operación de 15%		kW	3.2	3.2
6.3	Batería, DIN 43 531/35/36 A/B/C/no				
6.4	Batería, voltaje/capacidad después de 5 horas de descarga		V / Ah	24 / 250 - 375 5)	24 / 250 - 375 5)
6.5	Peso de la batería		kg	212 - 288	212 - 288
6.6a	Consumo energético según el ciclo EN 16796		kWh / h	0.77	0.78
	Accesorios				
8.1	Tipo de control de velocidad			Continuo	Continuo
10.7	Nivel sonoro al oído del conductor según EN 12 053:2001 y EN ISO 4871, LpAZ en el puesto de trabajo		dB (A)	64.1	65.1
10.7.1	Nivel sonoro al oído del conductor según EN 12 053:2001 y EN ISO 487, LpAZ en tracción/elevación/ralentí		dB (A)		
10.7.2	Vibración corporal según EN 13 059:2002			-	0.8
10.7.3	Vibración de la mano según EN 13 059:2002			< 2.5	< 2.5

Ast = Anchura del pasillo de trabajo

Ast3 = Anchura del pasillo de trabajo (b12 < 1000 mm)

Ast = $Wa + \sqrt{(l6 - x)2 + (b12 / 2)^2} + a$

Ast3 = Wa + l6 -x + a

Wa = Radio de giro

l6 = Longitud del palet (800 o 1000 mm)

x = Eje de la rueda de carga a la superficie de la horquilla

b12 = Ancho del palet (1200 mm)

a = Holgura de seguridad = 2 x 100mm

1. Con la batería de 150 Ah esta dimensión disminuye en 64 mm
2. Con la batería de 375 Ah esta dimensión aumenta en 72 mm
3. Horquillas forjadas conectadas al portahorquillas FEM2A
4. Anchura de patas de apoyo de extensión anchas ajustable sobre el terreno
5. Con las baterías más grandes aumentan varias dimensiones (ver notas 1-2)

NSP16N2S

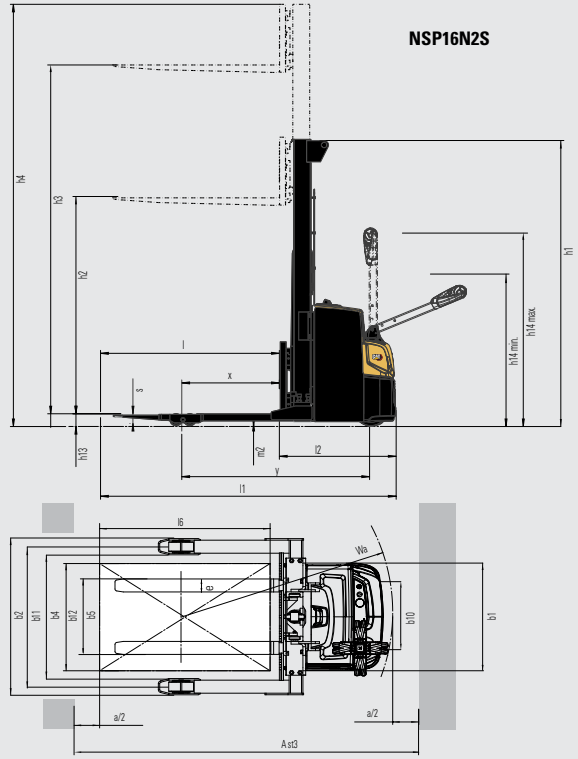

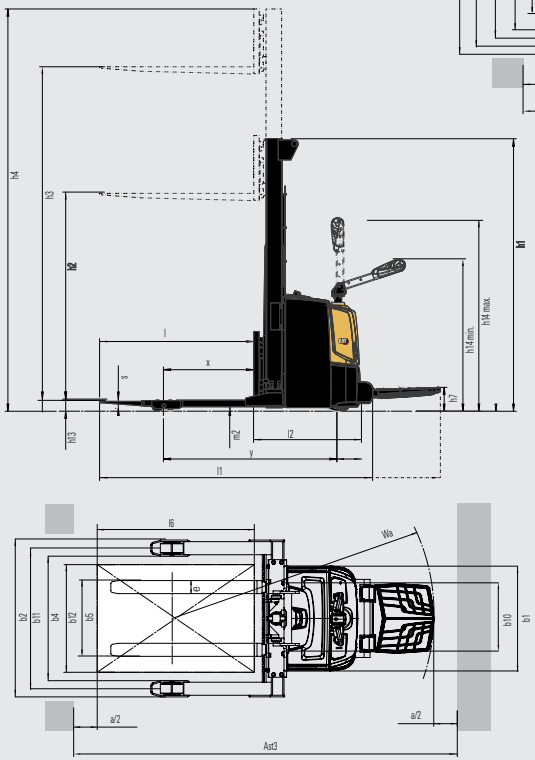

NSP16N2SR:
con plataforma plegable.

NSP10N3/10N3R				
Tipo de mástil	h3+h13 mm	h1* mm	h4 mm	h2+h13 mm
S	1500	1980	1980	1500
D	2500	1775	3000	195
	2900	1975	3400	195
	3300	2175	3800	195

NSP12/14/16N3 / NSP12/14 /16N3R				
Tipo de mástil	h3+h13 mm	h1* mm	h4 mm	h2+h13 mm
S	1500	1950	1950	1500
DS	2500	1835	3000	200
	2900	2035	3400	200
	3300	2235	3800	200
	3600	2385	4100	200
	4300	2735	4800	200
DEV	2500	1775	2940	1355
	2900	1975	3340	1555
	3300	2235	3800	1755
	3600	2385	4100	1905
	3700	2435	4200	1955
	4300	2735	4800	2255
TR	4100	1955	4640	-
	4300	2020	4840	-
	4700	2153	5240	-
	5400*	2385	5940	-
TREV	4100	1955	4640	1475
	4300	2020	4840	1540
	4700	2153	5240	1673
	5400*	2385	5940	1905

NSP12/14/16N3I / NSP12/14/16N3IR				
Tipo de mástil	h3+h13 mm	h1* mm	h4 mm	h2+h13 mm
S	1500	2055	2055	1505
DS	2500	1940	3105	200
	2900	2140	3505	200
	3300	2340	3905	200
	3600	2490	4205	200
	4300	2840	4905	200
DEV	2500	1940	3105	1360
	2900	2140	3505	1560
	3300	2340	3905	1760
	3600	2490	4205	1910
	3700	2540	4305	1960
	4300	2840	4905	2260
TR	4100	2060	4745	-
	4300	2125	4945	-
	4700	2260	5345	-
	5400*	2490	6045	-
TREV	4100	2060	4745	1480
	4300	2125	4945	1545
	4700	2260	5345	1673
	5400*	2490	6045	1910

NSP16N3S / NSP16N3SR				
Tipo de mástil	h3+h13 mm	h1* mm	h4 mm	h2+h13 mm
S	1500	2030	2030	1500
DS	2500	1915	3080	195
	2900	2115	3480	195
	3300	2315	3880	195
	3600	2465	4180	195
	4300	2815	4880	195
DEV	2500	1915	3080	1355
	2900	2115	3480	1555
	3300	2315	3880	1755
	3600	2465	4180	1905
	3700	2515	4280	1955
	4300	2815	4880	2255
TR	4100	2035	4720	-
	4300	2100	4920	-
	4700	2233	5320	-
	5400	2465	6020	-
TREV	4100	2035	4720	1475
	4300	2100	4920	1540
	4700	2233	5320	1753
	5400	2465	6020	1905

Características y capacidades del mástil

*	=	sólo NSP14-16N2R y NSP14-16N2(I)R
S	=	Símplex
D	=	Dúplex sin elevación libre (cilindro central)
DS	=	Dúplex sin elevación libre (cilindros laterales)
DEV	=	Mástil dúplex con elevación libre
TR	=	Tríplex sin elevación libre
TREV	=	Mástil tríplex con elevación libre
h3+h13	=	Altura de elevación.
h1	=	Altura con mástil replegado.
h4	=	Altura con mástil desplegado.
h2+h13	=	Elevación libre.

BATERÍAS DE LITIO

¿HORA DE CAMBIAR?

LiION BATTERY TECHNOLOGY

La tecnología de baterías de iones de litio se encuentra disponible en las carretillas de almacén y contrapesadas eléctricas Cat®. Las baterías de plomo-ácido, si bien siguen siendo una opción popular entre nuestros clientes y tienen mucho que ofrecer, presentan distintos retos que ya han superado las baterías de iones de litio.

Probablemente una de las mejoras más destacadas al cambiar a baterías de ion-litio sea la carga de oportunidad. En lugar de cambiar las baterías entre un turno y otro, puede enchufarlas en un cargador rápido durante breves pausas y usar la misma batería ininterrumpidamente. Esta, junto con otras mejoras de eficiencia y ventajas medioambientales y de seguridad, las convierte en una alternativa muy interesante.

Ventajas de la batería de ion-litio frente a las de plomo-ácido

La tecnología de iones de litio es una inversión que debe evaluarse teniendo en cuenta el ahorro continuado que se consigue en términos de energía, equipos, mano de obra y tiempos de inactividad.

- **Vida útil más larga:** entre 3 y 4 veces la vida útil de una batería de plomo-ácido; reduce la inversión global en la batería
- **Mayor eficiencia:** las pérdidas de energía durante la carga y descarga disminuyen hasta un 30%, reduciendo el consumo de electricidad
- **Tiempo de funcionamiento más largo:** gracias al rendimiento más eficaz de la batería y al uso de cargas de oportunidad que se puede realizar en cualquier momento sin dañar la batería o reducir la duración
- **Alto rendimiento uniforme:** con una curva de tensión más constante, mantiene una mayor productividad de la carretilla, incluso hacia el final del turno
- **Carga más rápida:** permite realizar una carga completa en tan solo 1 hora con los cargadores más rápidos
- **No es necesario cambiar de batería:** las cargas rápidas y de oportunidad, 15 minutos para varias horas de autonomía adicionales, permiten el funcionamiento continuo con una sola batería y reducen al mínimo la necesidad de comprar, almacenar y mantener repuestos
- **Sin mantenimiento diario:** la batería permanece a bordo de la carretilla durante la carga y no es necesario el rellenado con agua ni comprobar el nivel de electrolito
- **Sin gas,** ni vertidos de ácido, evita los costes operativos, de espacio y equipos que supone una sala de baterías y un sistema de ventilación
- **Protección integrada:** el sistema inteligente de gestión de la batería (BMS) impide automáticamente una excesiva descarga, carga, tensión y temperatura, además de eliminar prácticamente el mal uso

También están disponibles baterías y cargadores con diferentes capacidades. Su concesionario determinará cuál es la mejor combinación para sus necesidades. Para su tranquilidad, solicite información a su distribuidor sobre la garantía opcional de 5 años, sujeta a revisiones anuales.

info@catlifttruck.com | www.catlifttruck.com

WSSC2548(05/26) © 2026 Logisnext Europe B.V. Todos los derechos reservados. CAT, CATERPILLAR, LET'S DO THE WORK, sus respectivos logotipos, el color "Caterpillar Corporate Yellow", la imagen comercial de "Power Edge" y de Cat "Modern Hex",así como la identidad corporativa y de producto aquí utilizada, son marcas registradas de Caterpillar utilizadas bajo licencia y no pueden utilizarse sin autorización de caterpillar. Las especificaciones son orientativas y pueden variar en función de las condiciones de uso. Si no se tienen en cuenta todos los factores, el rendimiento puede variar. A la hora de determinar cuál es el mejor producto o solución, deben tenerse en cuenta todos los recursos comerciales pertinentes y también los conocimientos técnicos del distribuidor oficial. Las opciones y los detalles técnicos pueden cambiar sin previo aviso. Aviso legal completo e información actualizada sobre los productos: www.catlifttruck.com.

DOWNLOAD BROCHURE

WATCH VIDEOS

DOWNLOAD OUR APP

CAT®