ASPIRE A MÁS

NOM10P

NOH12PH

ESPECIFICACIONES

RECOGEPEDIDOS DE MEDIO Y ALTO NIVEL 24/48 V, 1,0 - 1,25 TONELADAS

LOS MEJORES RESULTADOS EN APILADO A GRAN ALTURA

OPTIMICE LAS VENTAJAS DEL APILADO A GRAN ALTURA EN PASILLOS ESTRECHOS CON UNO DE NUESTROS RECOGEPEDIDOS DE MEDIO O ALTO NIVEL. DISEÑADOS PARA LA MÁXIMA PRODUCTIVIDAD Y RENTABILIDAD, BASÁNDOSE EN UN MISMO DISEÑO RESISTENTE Y MODULAR DE BAJO MANTENIMIENTO.

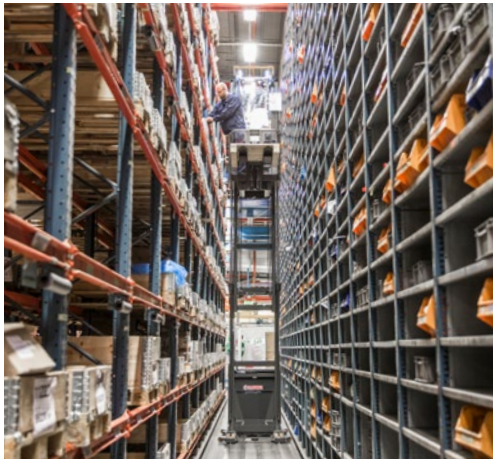

El modelo NOH12PH 48 V para trabajos duros por su gran resistencia alcanza una altura de recogida de hasta 12,1 m y tiene una capacidad de 1,25 toneladas. La altura de recogida del NOM10P 24 V llega hasta 9,85 m.

La avanzada interfaz, de uso amigable para el usuario, incorpora una unidad de control para la mano derecha que ofrece una excelente adaptación anatómica, ajuste de posición, agarre y apoyo, para un rendimiento cómodo y preciso. Al mismo tiempo, la mano izquierda se utiliza para el volante Midi.

La posición de la banqueta almohadillada opcional de confort, puede ajustarse a las preferencias del conductor, para que se recline o permanezca sentado durante la conducción. El tamaño y forma optimizados de la cabina aúnan espacio y comodidad con controles de fácil alcance mientras el conductor se reclina sobre el respaldo trasero.

Alfombrilla con amortiguación de gran agarre que cubre el sensor de presencia del conductor con detección en todo el suelo. El funcionamiento es posible desde cualquier posición de pie. Facilidad para trabajar de pie con rapidez sin riesgos de tropiezo, gracias a la ausencia de un 'pedal de hombre muerto' tradicional.

MENOR COSTE DE PROPIEDAD

- Diseño modular y resistente que alarga la duración de la carretilla y simplifica la sustitución de piezas.
- La tecnología del motor de transmisión CA más reciente, ofrece un par, eficiencia y control superiores con un mínimo mantenimiento.
- El acceso con código PIN evita el uso no autorizado.
- La pantalla multifunción en color muestra información clara sobre el estado de la carretilla al operador.
- El modo ECO se puede elegir para ralentizar ligeramente el funcionamiento, a la vez que se consigue un ahorro de energía considerable (aproximadamente un 5-6%).
- Fácil acceso al motor, la batería y otros componentes que agiliza las comprobaciones y el mantenimiento.

PRODUCTIVIDAD INIGUALABLE

- Alta elevación —de 8,25 m como máximo para medo nivel y de 10,5 m para alto nivel— para acceder a posiciones de recogida a una altura de hasta 9,85 o 12,1 m y optimizar el uso del apilado.
- Especificación de gran resistencia del modelo de alto nivel, con una inigualable capacidad de 1,25 toneladas que maximiza la productividad.
- El operador puede cambiar el modo de rendimiento con rapidez dentro del rango permitido para adaptarlo a diferentes tipos de manejo.
- Indicador de descarga de batería (BDI) que permite planificar la carga con una mínima interrupción del trabajo.
- La tecnología de iones de litio totalmente integrada permite un funcionamiento ininterrumpido de la máquina sin cambiar la batería, con cargas parciales rápidas durante los breves descansos (el comprador puede elegir entre la versión con batería de iones de litio o de plomo-ácido).

SEGURIDAD Y ERGONOMÍA

- El panel de control de dos piezas está integrado en el chasis para conseguir un diseño más corto y compacto de la carretilla, con más espacio para el operario.
- La unidad de control para la mano derecha ofrece una adaptación anatómica excelente, con ajuste de posición, agarre y apoyo, para unas operaciones cómodas y precisas —mientras que la mano izquierda se utiliza para el volante Midi.
- Los controles en la parte trasera de las horquillas en la cabina se pueden solicitar como opción, para una superior flexibilidad.
- Sensor de presencia del conductor en todo el suelo con una alfombrilla amortiguada de gran agarre que permite conducir la carretilla de pie con toda comodidad, y que ofrece una facilidad para trabajar de pie sin obstáculos, además de evitar que se desactive la función de 'pedal de seguridad'.
- Escalón a baja altura (215 mm) y dos asideros para una entrada y salida más fáciles, reduciendo el esfuerzo y la fatiga.
- El cojín opcional de confort se puede ajustar en la posición que se prefiera para sentarse o reclinarse durante el desplazamiento.
- El tamaño y la forma de la cabina se han optimizado para conseguir un cómodo espacio donde los controles son fácilmente alcanzables si el conductor se reclina sobre el respaldo trasero.
- La reducción automática de velocidad ajusta la rapidez del desplazamiento de acuerdo con el ángulo de rueda y la altura de la plataforma, ofreciendo una gran estabilidad y seguridad en los giros y las elevaciones a gran altura.
- El sistema de seguridad de las puertas laterales SecurGate reduce el riesgo de caídas cuando se utiliza a cualquier altura y desactiva el funcionamiento de la carretilla si las puertas están abiertas en alturas superiores a 1,2 m.
- La advertencia de salida emite una alarma audible y muestra un mensaje en la pantalla si las puertas se abren cuando la plataforma está por encima de su posición más baja.
- Los distintos compartimentos situados en el compartimento del conductor permiten que el operario tenga cerca sus equipos, evitando que los guarde de manera peligrosa e ineficiente.
- El mástil poweRamic y los paneles delanteros transparentes incrementan la visión para un manejo seguro y preciso.
- Luces de advertencia en los recogepedidos de pata ancha en su interior y en las esquinas delanteras de la carretilla que incrementan la visibilidad.
- Los rodillos de batería de acero garantizan un cambio rápido y seguro de la batería.
- El tejadillo protector añade seguridad y puede utilizarse para fijar accesorios de forma sencilla.

EQUIPOS ESTÁNDAR Y OPCIONES

	NOM10P	NOH12PH
GENERAL		
Pantalla a color multifuncional	●	●
Acceso con código PIN, 99 códigos	●	●
Entrada con llave	○	○
Controles de conducción y elevación en el lateral del mástil	●	●
Sensor en el suelo de presencia del operario	●	●
Sistema de control en curvas	●	●
Operatividad con las dos manos en pasillos guiados	●	●
Plataforma con LiftComfort y horquillas fijas	●	●
Puertas de seguridad SecurGate	●	●
Parachoques de goma	●	●
Testigo de luz de aviso	●	●
FUENTE DE ALIMENTACIÓN		
Batería de iones de litio*	○	○
Batería de plomo-ácido	○	○
GUIADO		
Guiado por raíles	○	○
Guiado por cable	○	○
DISPOSITIVO DE DESCENSO		
Dispositivo de descenso	○	○
Dispositivo de escape con altas especificaciones	○	○
ENTORNO		
Diseño para almacén frigorífico con ejes protegidos contra el óxido	●	●
Diseño de almacenaje en frío (0 °C a -30 °C)	○	○
CONTROLES DE CONDUCCIÓN Y ELEVACIÓN		
En el lateral de horquilla	○	○
En el lateral de horquilla y mástil	○	○
Botones adicionales para LiftComfort (lateral del mástil)	○	○
EQUIPO INFORMÁTICO		
Cierre de sesión automático	○	○
Alarma de servicio	○	○
Velocidad lenta según batería	○	○
PARADA DE CONDUCCIÓN Y ELEVACIÓN		
Parada de conducción	○	○
Parada de elevación con/sin rearranque	○	○
SEGURIDAD		
Protectores de dedos hacia el mástil	○	○
Interbloqueo de puertas, altura de plataforma <1.200 mm	○	○
Alarma audible de apertura de puertas, altura de plataforma >415 mm	○	○
Preparado para sistemas de protección personal, EPP	○	○
Opciones de reducción de velocidad al final del pasillo	○	○

● Estándar ○ Opción

* La opción de batería de iones de litio solo está disponible en algunas regiones.

EQUIPOS ESTÁNDAR Y OPCIONES

OTROS	NOM10P	NOH12PH
Volante Mini	○	○
Espejo retrovisor	○	○
Luz en cabina para las estanterías	○	○
Luz en cabina para el interior	○	○
Radio con MP3	○	○
Transformador 24 - 12 V, 8 A, toma de 96 W	○	—
Transformador 48 - 12 V, 8 A, toma de 96 W	—	○
Toma de alimentación de 12 V CC. toma	○	○
Soporte de equipos, sistema RAM, tamaño C	○	○
Cojín desplegable del conductor	○	○
Ventilador para el conductor	○	○
Portaobjetos adicional en plataforma	○	○

● Estándar ○ Opción

	Características				
1.1	Fabricante			Cat Lift Trucks	Cat Lift Trucks
1.2	Designación del modelo del fabricante			**NOM10P Mástil doble**	**NOM10P Mástil triple con elevación libre**
1.3	Fuente de potencia: bateria, diésel, gas LP, gasolina			Bateria	Battery
1.4	Control de dirección: conductor acompañante, de pie, sentado			De pie	De pie
1.5	Capacidad específica de elevación	Q	(kg)	1000	1000
1.6	Distancia al centro de carga	c	(mm)	600	600
1.8	Distancia de carga	x	(mm)	125	204
1.9	Longitud del chasis	y	(mm)	1568	1568
	Peso				
2.1a	Peso de la carretilla con carga, con el peso máximo de la batería		kg	3050 + (96 x h12) [1]	3260 + (91.5 x h12) [1]
2.1b	Peso de la carretilla sin carga y con batería (máx.)		kg	2050 + (96 x h12) [1]	2260 + (91.5 x h12) [1]
2.2	Carga por eje con carga nominal y batería (max.), lado carga/motriz		kg	1110/2800	1210/2910
2.3	Peso por eje sin carga y con batería (max.), lado carga/motriz		kg	1660/1250	1790/1330
	Ruedas y Tren de Potencia				
3.1	Neumáticos: PT=Power Thane, Vul=Vulkollan, rueda de tracción / rueda porteadora			Vul/Vul	Vul/Vul
3.2	Dimensiones del neumático, lado motriz		(mm)	250 x 105	250 x 105
3.3	Dimensiones del neumático, lado de la carga		(mm)	150 X 55	150 X 55
3.5	Numero de ruedas, lado carga/motriz (x = motrices)			8 / 1 x	8 / 1 x
3.7	Distancia entre centros de ruedas, lado de la carga	b11	(mm)	806 / 906 / 1006	906 / 1006
	Dimensiones				
4.2a	Altura con mástil replegado	h1	(mm)	h12 / 2 + 592	h12 / 3 + 637
4.4	Elevación estándar (sin h9)	h3	(mm)	3285 - 7185	4885 - 8035
4.5	Altura, mástil desplegado	h4	(mm)	h12 + 2140	h12 + 2160
4.7	Altura hasta tejadillo protector	h6	(mm)	2356	2356
4.8	Altura hasta el asiento/ la plataforma	h7	(mm)	215 - h12	215 - h12
4.10	Altura de las patas soporte	h8	(mm)	175	175
4.11	Elevación suplementaria	h9	(mm)	775	775
4.14	Altura máxima de la plataforma, subida	h12	(mm)	3600 - 7400	5200 - 8250
4.15	Altura horquillas, totalmente replegadas	h13	(mm)	90	90
4.19	Longitud total	l1	(mm)	3055	3135
4.20	Longitud al frente de las horquillas	l2	(mm)	1903	1982
4.21	Ancho total	b1	(mm)	970 / 1070 / 1170	1070 / 1170
4.22	Dimensiones de las horquillas (grosor, ancho, longitud)	s/e/l	(mm)	70 / 147 / 1150	70 / 147 / 1150
4.24	Ancho tablero	b3	(mm)	560	560
4.25	Anchura exterior de las horquillas (mínimo/máximo)	b5	(mm)	450-800	450-800
4.27	Ancho sobre rodillos guía (min.)	b6	(mm)	1148-1814	1248-1814
4.32	Distancia al suelo en el centro del chasis, (horquillas bajadas)	m2	(mm)	25	25
4.33a	Ancho del pasillo de trabajo (Ast) con palets de 1000 x1200 mm, carga atravesada, plataforma arriba/abajo	Ast	(mm)	Ancho de plataforma o de carga + separación en cada lado	Ancho de plataforma o de carga + separación en cada lado
4.34a	Ancho del pasillo de trabajo (Ast) con palets de 800 x1200 mm, carga a lo largo, plataforma arriba/abajo	Ast	(mm)	Ancho de plataforma o de carga + separación en cada lado	Ancho de plataforma o de carga + separación en cada lado
4.35	Radio de giro	Wa	(mm)	1790	1790
4.41	Ancho pasillo de transferencia (palet 1000 x 1200 mm a lo largo y 200mm separación)			3265	3336
	Rendimientos				
5.1	Velocidades desplazamiento, con/sin carga		km/h	11 / 11	11 / 11
5.2	Velocidades elevación, con/sin carga		m/s	0.21 / 0.32	0.26 / 0.37
5.3	Velocidades descenso, con/sin carga		m/s	0.4 / 0.4	0.43 / 0.45
5.8	Pendiente maxima, con/sin carga		%	7.1	7.1
5.9	Tiempo de aceleración en desplazamiento, con/sin carga (0 -10 m)		s	6.3 / 5.8	6.3 / 5.8
5.10	Freno de servicio			Eléctrico	Eléctrico
	Motor Eléctrico				
6.1	Capacidad del motor de tracción (60 min. en ciclo corto)		kW	2.7	2.7
6.2	Potencia del motor de elevación con factor de operación de 15%		kW	8 (20%)	8 (20%)
6.3	Batería, DIN 43 531/35/36 A/B/C/no			BS	BS
6.4	Batería, voltaje/capacidad después de 5 horas de descarga		V/Ah	24 / 775	24 / 775
6.5	Peso de la batería		kg	500 - 700	500 - 700
	Accesorios				
8.1	Tipo de control de velocidad			Continuo	Continuo
10.7	Nivel sonoro al oído del conductor según EN 12 053:2001 y EN ISO 4871, LpAZ en el puesto de trabajo		dB(A)	66	66

1) Utilice la dimensión h12 en metros para el cálculo. Es el peso extra en el mástil por metro de altura de elevación.

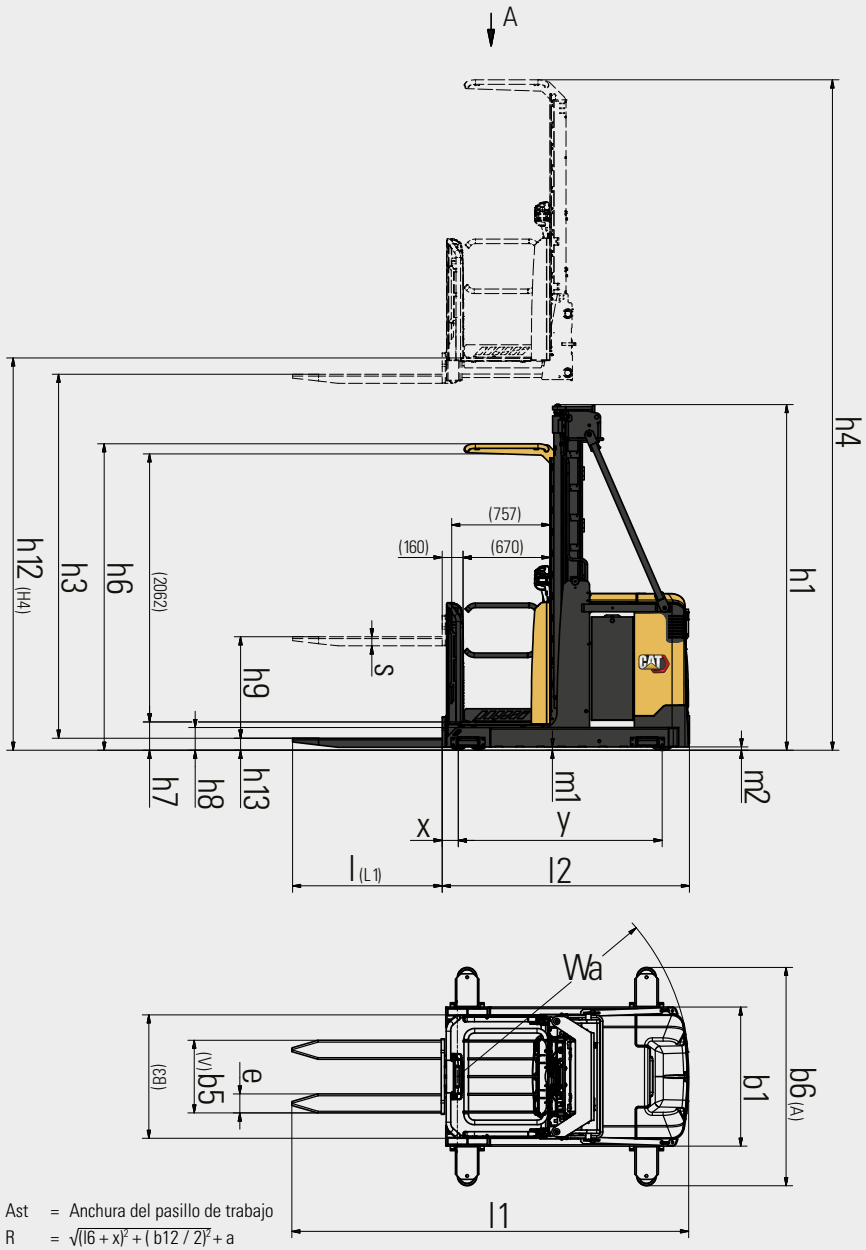

A (1 : 25)

Ast = Anchura del pasillo de trabajo
R = $\sqrt{(l6 + x)^2 + (b12 / 2)^2} + a$
Wa = Radio de giro
l6 = Longitud del pallet
x = Eje de la rueda de carga a la superficie de la horquilla
b1/b2 = Anchura total
a = Separación de seguridad = 2 x 100 mm

Esta hoja de especificaciones ofrece los detalles de la especificación estándar de la carretilla de acuerdo con la Directriz 2198 de VDI.

ESPECIFICACIONES RECOGEPEDIDOS DE MEDIO Y ALTO NIVEL, 1,0 - 1,25 TONELADAS

	Características			
1.1	Fabricante			Cat Lift Trucks
1.2	Designación del modelo del fabricante			**NOH12PH**
1.3	Fuente de potencia: bateria, diésel, gas LP, gasolina			Bateria
1.4	Control de dirección: conductor acompañante, de pie, sentado			De pie
1.5	Capacidad específica de elevación	Q	(kg)	1250
1.6	Distancia al centro de carga	c	(mm)	600
1.8	Distancia de carga	x	(mm)	126
1.9	Longitud del chasis	y	(mm)	1760
	Peso			
2.1a	Peso de la carretilla con carga, con el peso máximo de la batería		kg	4205 + (97 x h12) 1)
2.1b	Peso de la carretilla sin carga y con batería (máx.)		kg	2955 + (97 x h12) 1)
2.2	Carga por eje con carga nominal y batería (max.), lado carga/motriz		kg	1780 / 3510
2.3	Peso por eje sin carga y con batería (max.), lado carga/motriz		kg	2390 / 1650
	Ruedas y Tren de Potencia			
3.1	Neumáticos: PT=Power Thane, Vul=Vulkollan, rueda de tracción / rueda porteadora			Vul/Vul
3.2	Dimensiones del neumático, lado motriz		(mm)	355 x 155
3.3	Dimensiones del neumático, lado de la carga		(mm)	150 X 55
3.5	Numero de ruedas, lado carga/motriz (x = motrices)			8 / 1 x
3.7	Distancia entre centros de ruedas, lado de la carga	b11	(mm)	1006/1186
	Dimensiones			
4.2a	Altura con mástil replegado	h1	(mm)	h12 / 3 + 770
4.4	Elevación estándar (sin h9)	h3	(mm)	5785 - 10285
4.5	Altura, mástil desplegado	h4	(mm)	h12 + 2160
4.7	Altura hasta tejadillo protector	h6	(mm)	2356
4.8	Altura hasta el asiento/ la plataforma	h7	(mm)	215 - h12
4.10	Altura de las patas soporte	h8	(mm)	175
4.11	Elevación suplementaria	h9	(mm)	775
4.14	Altura máxima de la plataforma, subida	h12	(mm)	6000 - 10500
4.15	Altura horquillas, totalmente replegadas	h13	(mm)	90
4.19	Longitud total	l1	(mm)	3290
4.20	Longitud al frente de las horquillas	l2	(mm)	2139
4.21	Ancho total	b1	(mm)	1170 / 1350
4.22	Dimensiones de las horquillas (grosor, ancho, longitud)	s/e/l	(mm)	70 / 147 / 1150
4.24	Ancho tablero	b3	(mm)	560
4.25	Anchura exterior de las horquillas (mínimo/máximo)	b5	(mm)	450-800
4.27	Ancho sobre rodillos guía (min.)	b6	(mm)	1348-1814
4.32	Distancia al suelo en el centro del chasis, (horquillas bajadas)	m2	(mm)	25 2)
4.33a	Ancho del pasillo de trabajo (Ast) con palets de 1000 x1200 mm, carga atravesada, plataforma arriba/abajo	Ast	(mm)	Ancho de plataforma o de carga + separación en cada lado
4.34a	Ancho del pasillo de trabajo (Ast) con palets de 800 x1200 mm, carga a lo largo, plataforma arriba/abajo	Ast	(mm)	Ancho de plataforma o de carga + separación en cada lado
4.35	Radio de giro	Wa	(mm)	2020
4.41	Ancho pasillo de transferencia (palet 1000 x 1200 mm a lo largo y 200mm separación)			3496
	Rendimientos			
5.1	Velocidades desplazamiento, con/sin carga		km/h	12 / 12
5.2	Velocidades elevación, con/sin carga		m/s	0.36 / 0.44
5.3	Velocidades descenso, con/sin carga		m/s	0.41 / 0.45
5.8	Pendiente maxima, con/sin carga		%	6.2
5.9	Tiempo de aceleración en desplazamiento, con/sin carga (0 -10 m)		s	5.5 / 5.2
5.10	Freno de servicio			Eléctrico
	Motor Eléctrico			
6.1	Capacidad del motor de tracción (60 min. en ciclo corto)		kW	5.9
6.2	Potencia del motor de elevación con factor de operación de 15%		kW	11
6.3	Batería, DIN 43 531/35/36 A/B/C/no			DIN 43531 B
6.4	Batería, voltaje/capacidad después de 5 horas de descarga		V/Ah	48 / 620
6.5	Peso de la batería		kg	890 - 1125
	Accesorios			
8.1	Tipo de control de velocidad			Continuo
10.7	Nivel sonoro al oído del conductor según EN 12 053:2001 y EN ISO 4871, LpAZ en el puesto de trabajo		dB(A)	65

1) Utilice la dimensión h12 en metros para el cálculo. Es el peso extra en el mástil por metro de altura de elevación.
2) El punto más bajo de distancia al suelo (mL) para el modelo de 48 v son las orejetas ajustables a 15 mm.

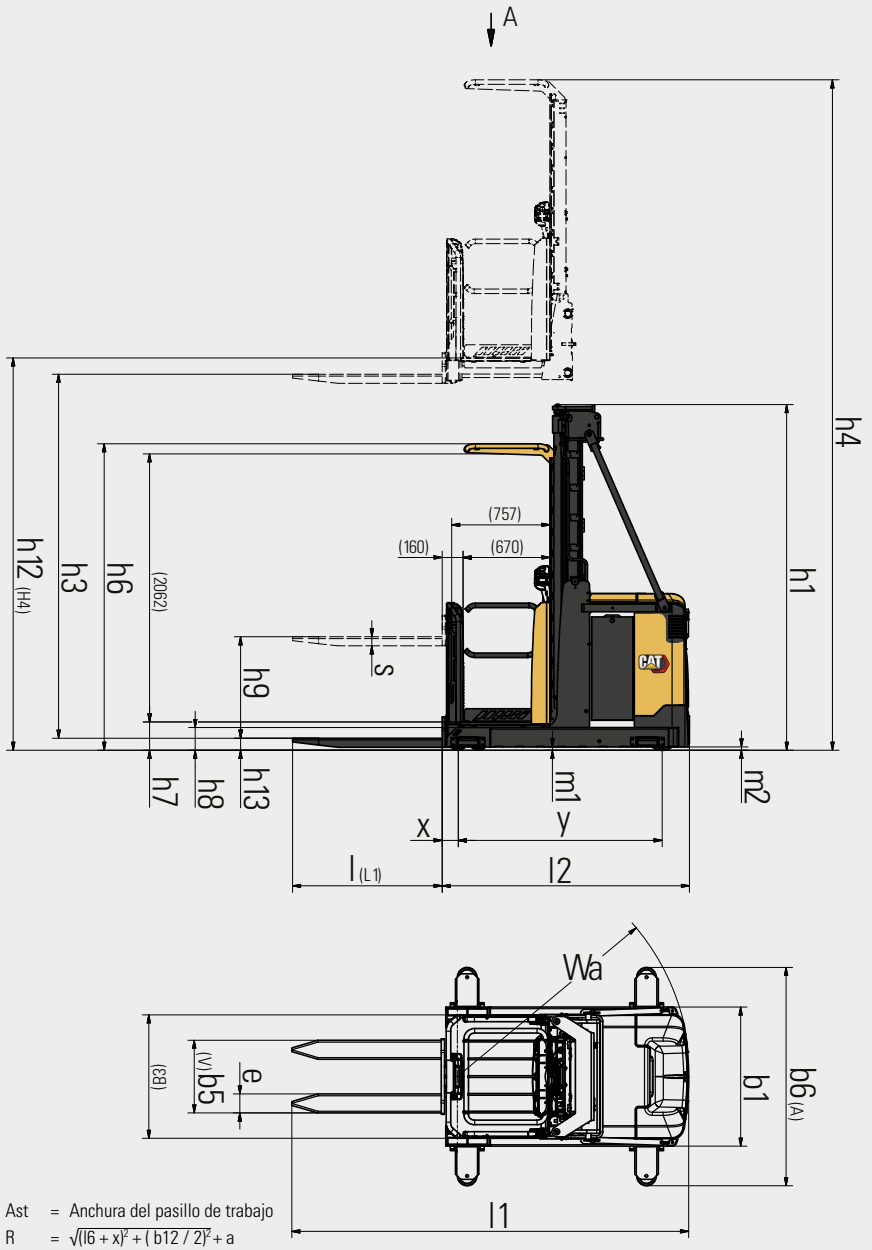

A (1 : 25)

Ast = Anchura del pasillo de trabajo
R = $\sqrt{(l6 + x)^2 + (b12 / 2)^2} + a$
Wa = Radio de giro
l6 = Longitud del pallet
x = Eje de la rueda de carga a la superficie de la horquilla
b1/b2 = Anchura total
a = Separación de seguridad = 2 x 100 mm

Esta hoja de especificaciones ofrece los detalles de la especificación estándar de la carretilla de acuerdo con la Directriz 2198 de VDI.

Rendimiento y capacidad del mástil

h1 Altura de mástil replegado
h12 Altura de elevación
h Altura de horquillas LiftComfort elevadas
B Anchura del chasis
Q Capacidad de elevación, capacidad nominal
c Centro de carga (distancia)

NOM10P				mL ≤ 25 mm	mL ≤ 25 mm	mL ≤ 25 mm
Tipo de mástil	h12 mm	h1 mm	h = h12-125+775 mm	B=970	B=1070	B=1170
	Altura del suelo de plataforma	Altura de mástil replegado	Altura de horquilla LiftComfort elevada	Q @ c = 400-600mm kg	Q @ c = 400-600mm kg	Q @ c = 400-600mm kg
Mástil doble	3600	2392	4250	1000	1000	1000
	4000	2592	4650	1000	1000	1000
	4400	2792	5050	1000	1000	1000
	4700	2942	5350	1000	1000	1000
	5000	3092	5650	1000	1000	1000
	5400	3292	6050	1000	1000	1000
	5800	3492	6450	-	1000	1000
	6200	3692	6850	-	1000	1000
	6600	3892	7250	-	-	1000
	7000	4092	7650	-	-	800
	7400	4292	8050	-	-	650
Triple con elevación libre	5200	2370	5850	N/A	1000	1000
	5500	2470	6150	N/A	1000	1000
	6100	2670	6750	N/A	1000	1000
	6550	2820	7200	N/A	-	1000
	7000	2970	7650	N/A	-	800
	7800	3237	8450	N/A	-	650
	8250	3387	8900	N/A	-	600

Reducción de la carga en base a su distribución homogénea sobre las horquillas
Reducción de carga a petición cuando LC >600 mm
mL = separación del suelo

Las alturas de elevación estándar están limitadas por el ancho de la carretilla. Por lo tanto, la capacidad residual se muestra con la altura de elevación estándar máxima para el correspondiente ancho de carretilla. B = ancho del chasis. Disponibilidad de opciones de mayor altura, sujetas a diseño especial

NOH12PH				mL ≤ 15 mm	mL ≤ 15 mm
Tipo de mástil	h12 mm	h1 mm	h = h12-125+775 mm	B=1170	B=1350
	Altura del suelo de plataforma	Altura de mástil replegado	Altura de horquilla LiftComfort elevada	Q @ c = 400-600mm kg	Q @ c = 400-600mm kg
Triple con elevación libre	6000	2770	6650	1250	1250
	6750	3020	7400	1250	1250
	7500	3270	8150	1250	1250
	(7750)	3353	8400	1100	1250
	8250	3520	8900	900	1250
	(8500)	3603	9150	850	1250
	9000	3770	9650	750	1250
	9750	4020	10400	-	1100
	(10000)	4103	10650	-	1000
	10500	4270	11150	-	900

( ) = Mástil no estándar, solo para mostrar capacidad
Todas las capacidades se basan en suelos estándar VNA en que la separación al suelo no es mayor de 15 mm.
Si se modifica las orejetas ajustables para ser mayor que 15 mm, la capacidad se reduce

BATERÍAS DE LITIO

¿HORA DE CAMBIAR?

LiION BATTERY TECHNOLOGY

La tecnología de baterías de iones de litio se encuentra disponible en las carretillas de almacén y contrapesadas eléctricas Cat®. Las baterías de plomo-ácido, si bien siguen siendo una opción popular entre nuestros clientes y tienen mucho que ofrecer, presentan distintos retos que ya han superado las baterías de iones de litio.

Probablemente una de las mejoras más destacadas al cambiar a baterías de ion-litio sea la carga de oportunidad. En lugar de cambiar las baterías entre un turno y otro, puede enchufarlas en un cargador rápido durante breves pausas y usar la misma batería ininterrumpidamente. Esta, junto con otras mejoras de eficiencia y ventajas medioambientales y de seguridad, las convierte en una alternativa muy interesante.

Ventajas de la batería de ion-litio frente a las de plomo-ácido

La tecnología de iones de litio es una inversión que debe evaluarse teniendo en cuenta el ahorro continuado que se consigue en términos de energía, equipos, mano de obra y tiempos de inactividad.

- **Vida útil más larga:** entre 3 y 4 veces la vida útil de una batería de plomo-ácido; reduce la inversión global en la batería
- **Mayor eficiencia:** las pérdidas de energía durante la carga y descarga disminuyen hasta un 30%, reduciendo el consumo de electricidad
- **Tiempo de funcionamiento más largo:** gracias al rendimiento más eficaz de la batería y al uso de cargas de oportunidad que se puede realizar en cualquier momento sin dañar la batería o reducir la duración
- **Alto rendimiento uniforme:** con una curva de tensión más constante, mantiene una mayor productividad de la carretilla, incluso hacia el final del turno
- **Carga más rápida:** permite realizar una carga completa en tan solo 1 hora con los cargadores más rápidos
- **No es necesario cambiar de batería:** las cargas rápidas y de oportunidad, 15 minutos para varias horas de autonomía adicionales, permiten el funcionamiento continuo con una sola batería y reducen al mínimo la necesidad de comprar, almacenar y mantener repuestos
- **Sin mantenimiento diario:** la batería permanece a bordo de la carretilla durante la carga y no es necesario el rellenado con agua ni comprobar el nivel de electrolito
- **Sin gas,** ni vertidos de ácido, evita los costes operativos, de espacio y equipos que supone una sala de baterías y un sistema de ventilación
- **Protección integrada:** el sistema inteligente de gestión de la batería (BMS) impide automáticamente una excesiva descarga, carga, tensión y temperatura, además de eliminar prácticamente el mal uso

También están disponibles baterías y cargadores con diferentes capacidades. Su concesionario determinará cuál es la mejor combinación para sus necesidades. Para su tranquilidad, solicite información a su distribuidor sobre la garantía opcional de 5 años, sujeta a revisiones anuales.

info@catlifttruck.com | www.catlifttruck.com

WSSC2517(04/26) © 2026 Logisnext Europe B.V. Todos los derechos reservados. CAT, CATERPILLAR, LET'S DO THE WORK, sus respectivos logotipos, el color "Caterpillar Corporate Yellow", la imagen comercial de "Power Edge" y de Cat "Modern Hex",así como la identidad corporativa y de producto aquí utilizada, son marcas registradas de Caterpillar utilizadas bajo licencia y no pueden utilizarse sin autorización de caterpillar. Las especificaciones son orientativas y pueden variar en función de las condiciones de uso. Si no se tienen en cuenta todos los factores, el rendimiento puede variar. A la hora de determinar cuál es el mejor producto o solución, deben tenerse en cuenta todos los recursos comerciales pertinentes y también los conocimientos técnicos del distribuidor oficial. Las opciones y los detalles técnicos pueden cambiar sin previo aviso. Aviso legal completo e información actualizada sobre los productos: www.catlifttruck.com.

DOWNLOAD BROCHURE

WATCH VIDEOS

DOWNLOAD OUR APP

CAT®